Ideal Standard

Robinetterie

Ceraplan

Ideal Standard

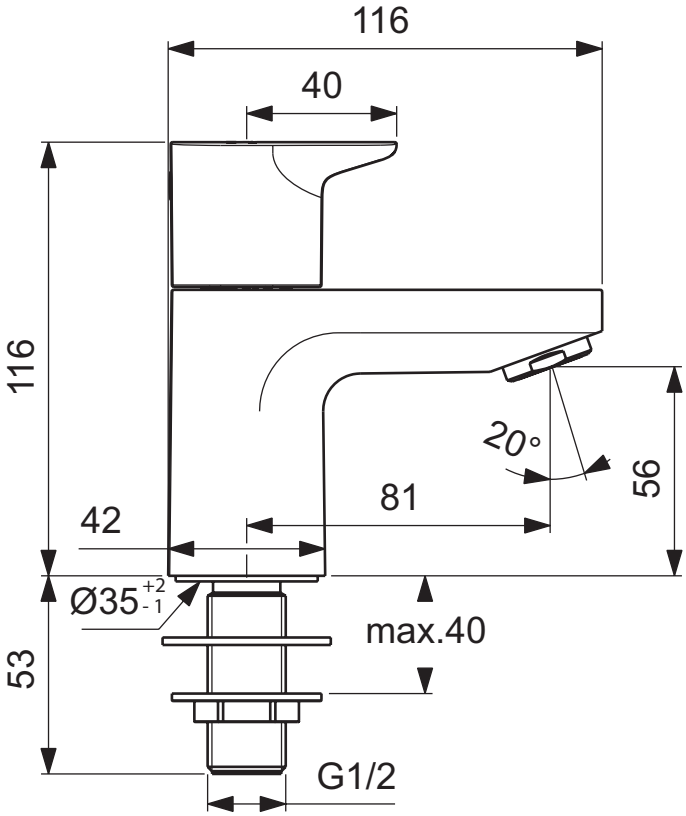

Réf. : **BD284AA**

Robinet de lavabo simple

Robinet de lavabo simple (monofluide) Ceraplan chrome sans vidage. Bec fixe avec aérateur intégré. Cartouche céramique G 1/2". Eau Froide. Hauteur sous aérateur : 5,6 cm, hauteur totale : 11,6 cm, projection : 11,6 cm.

Couleur : AA - Chrome

Caractéristiques : .

Plus de détails sur le produit :

Type :	Robinet monofluide
Montage :	Sur gorge
Style :	Contemporain
Poids net (kg) :	2,50
Designer :	Palomba Serafini Associati
Forme :	Angulaire

Ideal Standard France - Showroom Paris
165 av. du Bois de la Pie, 95940 Roissy CDG Cedex, France - Tél : 01 49 38 28 00
E-mail : sav.idealstandard@idealstandard.com (demandes techniques) /
fr-fax-offre-de-prix@idealstandard.com (demandes commerciales) - Site internet : www.idealstandard.fr