75075

Mia set de meuble, avec 2 tiroirs, 80 cm, blanc

Désignation du produit :		Produit :
Mia set de meuble avec plan céramique, 800 mm, avec trou de robinet, avec trop-plein, avec 2 tiroirs, fermeture douce, poignées chromées, melamin décor, blanc brillant, avec pieds plastiques, miroir plan avec éclairage LED (2,5 w, 6.500 K, 170 Lumen, IP 44, classe énergétique A), siphon en plastique, avec pieds. Caisson meuble livré monté.		

Spécifications techniques :		Awards :
Fabricant :	VitrA Bad GmbH	
Collection :	Mia	
N° d'article :	75075	
Couleur :	blanc brillant	
Longeur :	785 mm	
Profondeur :	390 mm	
Hauteur :	610 mm	
Poids :	46,5 kg	

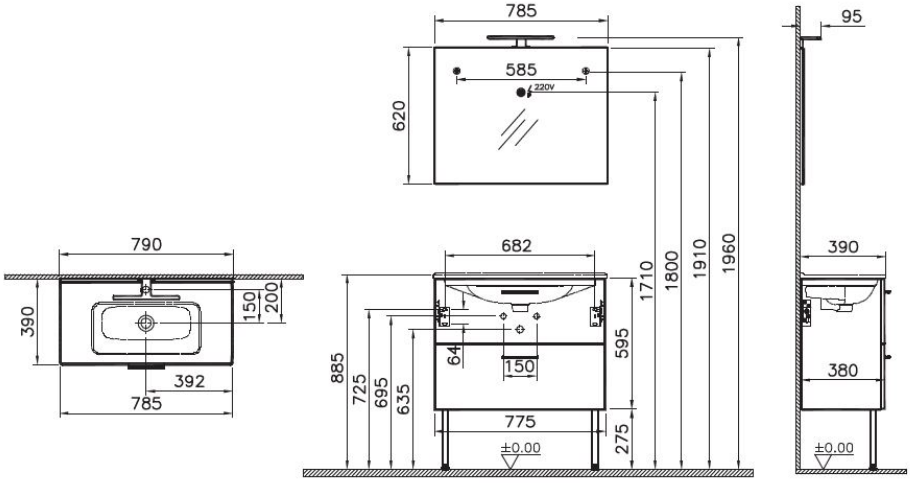

Eczacıbaşı

VitrA c/o Burgbad France S.A.S
Tél : +33 2 37 38 69 90 - info-contact@vitra-bad.fr
www.vitra-bad.fr - www.facebook.com/VitrAFrance