FLANDRIA RADIATOREN

MK

M & S COLLECTION

BODY COLLECTION

FOX

MISTRAL

TECHNISCH-COMMERCIËLE HANDLEIDING

UPDATE: 06/2005

INDUSTRIELAAN 4 - B8501 KORTRIJK-HEULE - BELGIUM

T: 056/361456 - F: 056/361511

E-mail: service@flandriaheating.com

OOK BESCHIKBAAR OP

WWW.FLANDRIAHEATING.COM

"De NV Saey (Flandria) behoudt zich het recht voor haar producten of documentatie te wijzigen wanneer zij dat nodig acht."

INTRO

Geachte installateur,
Geachte klant,

U kent Flandria als een gerenommeerde naam op het vlak van individuele verwarming op gas. Dit document heeft als bedoeling een overzicht te geven van de voornaamste technische en commerciële gegevens van het uitgebreide gamma Flandria radiatoren.

De volgende producten worden besproken

- Flandria MK met muurkoker voor afvoer via buitenmuur
- Flandria M COLLECTION met muurkoker voor afvoer via buitenmuur
- Flandria S COLLECTION voor schouwafvoer
- Flandria Fox Standaard en ETV met muurkoker voor afvoer via buitenmuur
- Flandria Fox Poster PN met muurkoker voor afvoer via buiten- of binnenmuur
- Flandria Fox Poster PS met muurkoker voor installatie aan het plafond
- Flandria Mistral met muurkoker voor afvoer via buiten- of binnenmuur

In dit document zal u vinden:

- Overzicht van de beschikbare modellen en hun unieke codes
- Tekeningen en codes van de muurkokers en accessoires
- Berekening van de afstanden van buizenkits (waar toepasselijk)
- Overzicht van de verschillende installatiemogelijkheden (waar toepasselijk)
- Gedetailleerde technische gegevenstabel

BELANGRIJK : Wenst u De gedetailleerde gebruik- en installatievoorschriften voor de bovenvermelde producten te kennen, ga dan naar de website www.flandriaheating.com , na registratie kan u de verschillende handleidingen downloaden op uw computer en uitprinten.

WWW.FLANDRIAHEATING.COM

Veel leesplezier!
Het Flandria Team

INHOUDSOPGAVE

FLANDRIA MK P.4

OMSCHRIJVING
GAMMA
ACCESSOIRES
TECHNISCHE GEGEVENS

FLANDRIA M COLLECTION / BODY M COLLECTION MET MUURAFVOER P.7

OMSCHRIJVING
GAMMA
ACCESSOIRES
TECHNISCHE GEGEVENS

FLANDRIA S COLLECTION / BODY U & S COLLECTION MET SCHOUWAFVOER P.11

OMSCHRIJVING
GAMMA
TECHNISCHE GEGEVENS

FLANDRIA FOX STANDAARD / ETV P.13

OMSCHRIJVING
GAMMA
MUURKOKERS
TECHNISCHE GEGEVENS

FLANDRIA FOX POSTER PN P.16

OMSCHRIJVING
GAMMA
MUURKOKERS
ACCESSOIRES
BEREKENING AFSTANDEN
INSTALLATIEMOGELIJKHEDEN
TECHNISCHE GEGEVENS

FLANDRIA FOX POSTER PS P.22

OMSCHRIJVING
GAMMA
MUURKOKERS
ACCESSOIRES
BEREKENING AFSTANDEN
INSTALLATIEMOGELIJKHEDEN
TECHNISCHE GEGEVENS

FLANDRIA MISTRAL P.28

OMSCHRIJVING
GAMMA
MUURKOKERS
ACCESSOIRES
AFMETINGEN
BEREKENING AFSTANDEN
INSTALLATIEMOGELIJKHEDEN
TECHNISCHE GEGEVENS

FLANDRIA MK

OMSCHRIJVING

GASRADIATOREN MET KLASSIEKE MUURKOKER (NIET TELESCOPISCH) VOOR AFVOER VIA BUITENMUUR

TOESTEL OM AAN MUUR TE BEVESTIGEN

UITSTEKENDE PRIJS/KWALITEITSVERHOUDING

THERMOSTATISCHE BEDIENING VOORAAN

WERKEN OP AARDGAS OF PROPAAN

CE - HR+

GAMMA

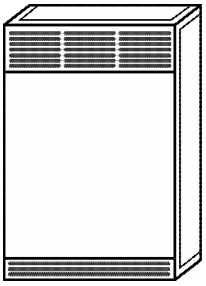

573.2612.160	MK 2 PARELGRIJS MET MUURKOKER
573.2713.160	MK 3 PARELGRIJS MET MUURKOKER
573.2814.160	MK 4 PARELGRIJS MET MUURKOKER
573.2915.160	MK 5 PARELGRIJS MET MUURKOKER
573.2602.160	MK 2 PARELGRIJS ZONDER MUURKOKER
573.2703.160	MK 3 PARELGRIJS ZONDER MUURKOKER
573.2804.160	MK 4 PARELGRIJS ZONDER MUURKOKER
573.2905.160	MK 5 PARELGRIJS ZONDER MUURKOKER

ACCESSOIRES

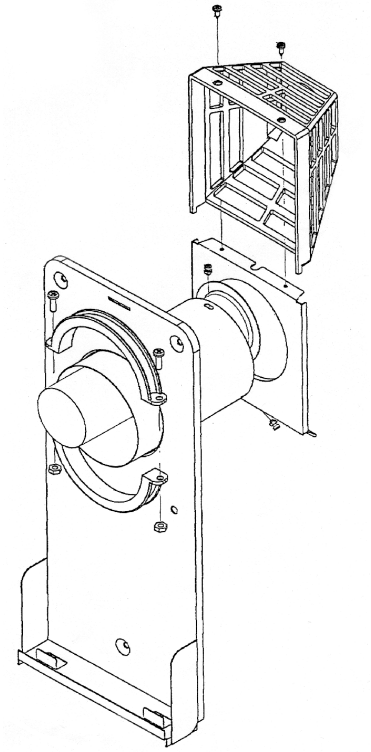

REFERENTIE	OMSCHRIJVING
573.2691.000	MUURKOKER MK 2
573.2791.000	MUURKOKER MK 3
573.2891.000	MUURKOKER MK 4
573.2991.000	MUURKOKER MK 5

TECHNISCHE GEGEVENS

	EENHEDEN	MK2	MK3	MK4	MK5
NOMINAAL BELASTING. ONDERWAARDE	W	2.220	3.580	4.250	5.300
NOMINAAL VERMOGEN	W	2.000	3.000	3.750	4.500
AARDGAS					
VERBRUIK - AARDG/METH G20	m³/h	0,235	0,373	0,449	0,56
- AARDG/SLOCHTEREN G25	m³/h	0,251	0,396	0,447	0,6
BRANDERDRUK NOMINAAL - METH	mbar	12,5	19,7	11,3	19
- AARDG/SLOCHTEREN	mbar	16	24,4	14,1	24
BRANDERDRUK SPAARSTAND - METHAAN	mbar	2,1	3,8	2,1	2,4
- AARDG/SLOCHTEREN	mbar	3	4,4	3	3
Ø INSPUITSTUK G20/G25	mm	1,3	1,5	1,75	1,85
WAAKVLAMINSPUITER G20/G25	n°	37	37	37	37
OMBOUWSET	n°	9730228310	9730228320	9730228330	9730228340
PROPAAN G31 - BUTAAN G30					
NOMINAAL GASDEBIET - PROPAAN	g/h	172	274	330	412
- BUTAAN	g/h	175	278	335	417
BRANDERDRUK NOMINAAL - PROPAAN	mbar	29,8	36,8	36	36,7
- BUTAAN	mbar	26	28,8	28	26
BRANDERDRUK SPAARSTAND - PROPAAN	mbar	5	9,7	5,5	7,6
- BUTAAN	mbar	5	7,9	4,5	6,3
Ø INSPUITSTUK	mm	0,8	1	1,1	1,25
WAAKVLAMINSPUITER	n°	25	25	25	25
OMBOUWSET	n°	9730228350	9730228360	9730228370	9730228380
Ø GASAANSLUITING	"G	1/2"	1/2"	1/2"	1/2"
GASREGELBLOK		EUROSIT 630	EUROSIT 630	EUROSIT 630	EUROSIT 630
AFMETINGEN – BREEDTE	mm	416	543	670	808
- HOOGTE	mm	600	600	600	600
- DIEPTE	mm	215	215	215	215
GEWICHT	kg	17,35	21,35	25,4	32,4
Ø MUURKOKER	mm	122	122	122	122
MAXIMUM MUURDIKTE	mm	600	600	600	600
MIN. AFSTAND VLOER - MIDDEN VAN AFVOERKOKER	mm	375 + 100 = 475			
ZIE SCHETS FIG. 2					
!! * BIJ PLAATSEN ONDER EEN RAAM: MIN. AFSTAND TUSSEN ONDERKANT VENSTERBANK EN BOVENKANT MANTEL: 80 MM.					
!! * LINKS VAN HET TOESTEL I.V.M. BEDIENING TOESTEL: MINIMUM VRIJE AFSTAND VAN 150 MM.					

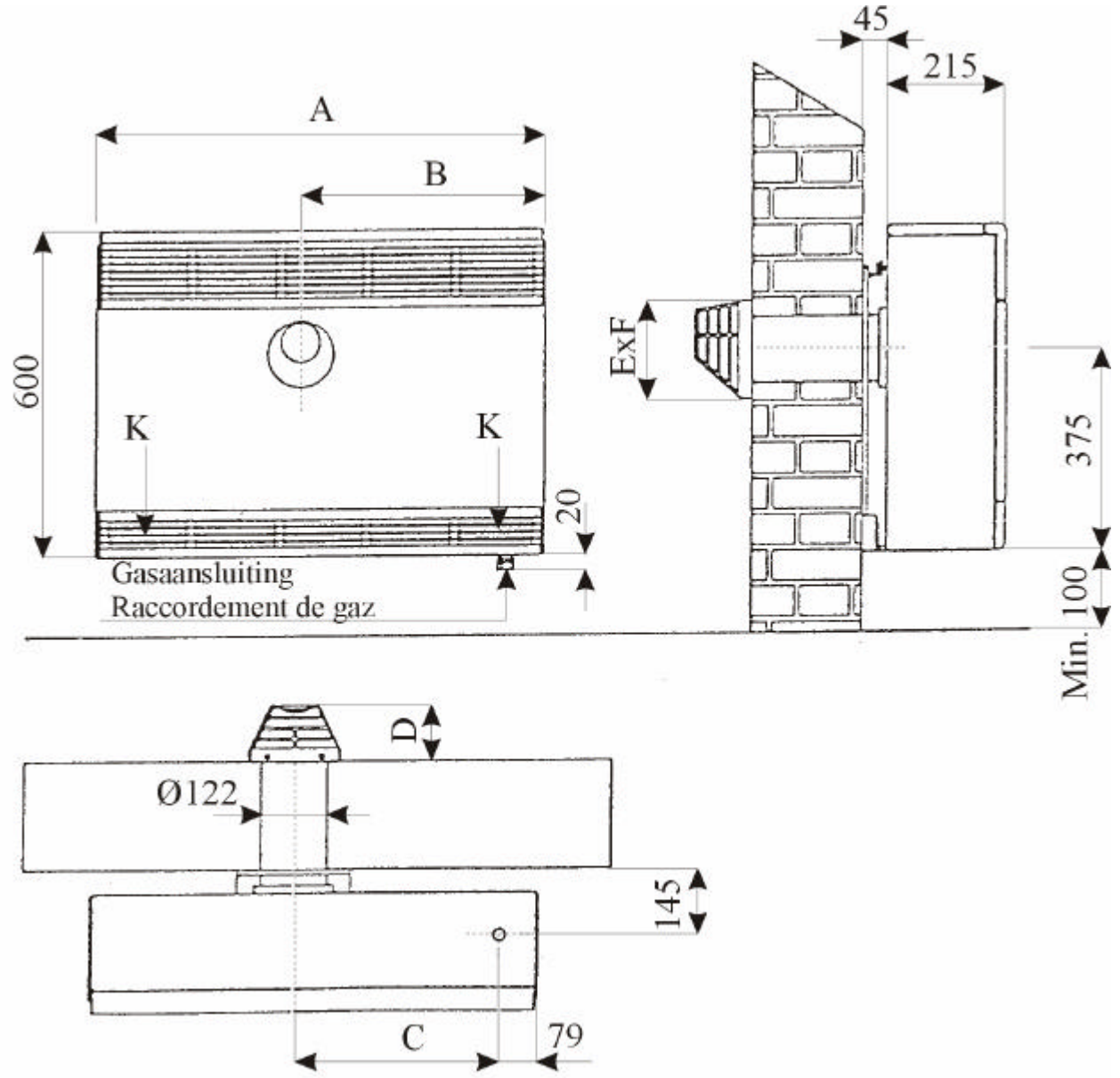

TYPE	AFMETINGEN /DIMENSIONS (mm)				
	A	B	C	D	E x F
MK2	416	267	188	85	160 x 170
MK3	543	332	253	85	160 x 170
MK4	670	391.5	312.5	105	180 x 170
MK5	808	446	367	105	180 x 170

FLANDRIA M COLLECTION / BODY M COLLECTION MET MUURAFVOER

OMSCHRIJVING

GASRADIATOREN MET KLASSIEKE TELESCOPISCHE MUURKOKER VOOR AFVOER VIA BUITENMUUR

VERSCHILLENDE MUURKOKERS BESCHIKBAAR

THERMOSTATISCHE BEDIENING VOORAAN OF BOVENAAN

WERKEN OP AARDGAS OF PROPAAN - CE - HR+

M COLLECTION

573.1012.160	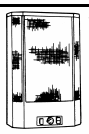	MV 2000 PARELWIT (MUURKOKER: NIET TELESCOPISCH)

573.1113.120		M 3000 BEIGE MET NORMALE MUURKOKER
573.1113.160		M 3000 PARELWIT MET NORMALE MUURKOKER
573.1113.100		M 3000 ROTSGRIJS MET NORMALE MUURKOKER
573.1123.120		M 3000 BEIGE MET EXTRA KORTE MUURKOKER
573.1123.160		M 3000 PARELWIT MET EXTRA KORTE MUURKOKER
573.1123.100		M 3000 ROTSGRIJS MET EXTRA KORTE MUURKOKER
573.1133.120	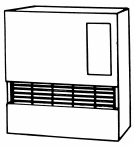	M 3000 BEIGE MET KORTE MUURKOKER
573.1133.160		M 3000 PARELWIT MET KORTE MUURKOKER
573.1133.100		M 3000 ROTSGRIJS MET KORTE MUURKOKER
573.1143.120		M 3000 BEIGE MET EXTRA LANGE MUURKOKER
573.1143.160		M 3000 PARELWIT MET EXTRA LANGE MUURKOKER
573.1143.100		M 3000 ROTSGRIJS MET EXTRA LANGE MUURKOKER
573.1103.120		M 3000 BEIGE ZONDER MUURKOKER
573.1103.160		M 3000 PARELWIT ZONDER MUURKOKER
573.1103.100		M 3000 ROTSGRIJS ZONDER MUURKOKER

573.1215.120		M 5000 BEIGE MET NORMALE MUURKOKER
573.1215.160		M 5000 PARELWIT MET NORMALE MUURKOKER
573.1215.100		M 5000 ROTSGRIJS MET NORMALE MUURKOKER
573.1225.120		M 5000 BEIGE MET EXTRA KORTE MUURKOKER
573.1225.160		M 5000 PARELWIT MET EXTRA KORTE MUURKOKER
573.1225.100		M 5000 ROTSGRIJS MET EXTRA KORTE MUURKOKER
573.1235.120		M 5000 BEIGE MET KORTE MUURKOKER
573.1235.160		M 5000 PARELWIT MET KORTE MUURKOKER
573.1235.100		M 5000 ROTSGRIJS MET KORTE MUURKOKER
573.1245.120		M 5000 BEIGE MET EXTRA LANGE MUURKOKER
573.1245.160		M 5000 PARELWIT MET EXTRA LANGE MUURKOKER
573.1245.100		M 5000 ROTSGRIJS MET EXTRA LANGE MUURKOKER
573.1205.120		M 5000 BEIGE ZONDER MUURKOKER
573.1205.160		M 5000 PARELWIT ZONDER MUURKOKER
573.1205.100		M 5000 ROTSGRIJS ZONDER MUURKOKER

573.1317.120		M 7000 BEIGE MET NORMALE MUURKOKER
573.1317.160		M 7000 PARELWIT MET NORMALE MUURKOKER
573.1317.100		M 7000 ROTSGRIJS MET NORMALE MUURKOKER
573.1327.120		M 7000 BEIGE MET EXTRA KORTE MUURKOKER
573.1327.160		M 7000 PARELWIT MET EXTRA KORTE MUURKOKER
573.1327.100		M 7000 ROTSGRIJS MET EXTRA KORTE MUURKOKER
573.1337.120		M 7000 BEIGE MET KORTE MUURKOKER
573.1337.160	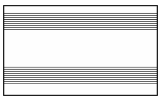	M 7000 PARELWIT MET KORTE MUURKOKER
573.1337.100		M 7000 ROTSGRIJS MET KORTE MUURKOKER
573.1347.120		M 7000 BEIGE MET EXTRA LANGE MUURKOKER
573.1347.160		M 7000 PARELWIT MET EXTRA LANGE MUURKOKER
573.1347.100		M 7000 ROTSGRIJS MET EXTRA LANGE MUURKOKER
573.1307.120		M 7000 BEIGE ZONDER MUURKOKER
573.1307.160		M 7000 PARELWIT ZONDER MUURKOKER
573.1307.100		M 7000 ROTSGRIJS ZONDER MUURKOKER

573.1419.120		M 9000 BEIGE MET NORMALE MUURKOKER
573.1419.160		M 9000 PARELWIT MET NORMALE MUURKOKER
573.1419.100		M 9000 ROTSGRIJS MET NORMALE MUURKOKER
573.1429.120		M 9000 BEIGE MET EXTRA KORTE MUURKOKER
573.1429.160		M 9000 PARELWIT MET EXTRA KORTE MUURKOKER
573.1429.100		M 9000 ROTSGRIJS MET EXTRA KORTE MUURKOKER
573.1439.120		M 9000 BEIGE MET KORTE MUURKOKER
573.1439.160		M 9000 PARELWIT MET KORTE MUURKOKER
573.1439.100		M 9000 ROTSGRIJS MET KORTE MUURKOKER
573.1449.120		M 9000 BEIGE MET EXTRA LANGE MUURKOKER
573.1449.160		M 9000 PARELWIT MET EXTRA LANGE MUURKOKER
573.1449.100		M 9000 ROTSGRIJS MET EXTRA LANGE MUURKOKER
573.1409.120		M 9000 BEIGE ZONDER MUURKOKER
573.1409.160		M 9000 PARELWIT ZONDER MUURKOKER
573.1409.100		M 9000 ROTSGRIJS ZONDER MUURKOKER

573.1511.120		M 11000 BEIGE MET NORMALE MUURKOKER
573.1511.160		M 11000 PARELWIT MET NORMALE MUURKOKER
573.1511.100		M 11000 ROTSGRIJS MET NORMALE MUURKOKER
573.1531.120		M 11000 BEIGE MET KORTE MUURKOKER
573.1531.160		M 11000 PARELWIT MET KORTE MUURKOKER
573.1531.100		M 11000 ROTSGRIJS MET KORTE MUURKOKER
573.1541.120		M 11000 BEIGE MET EXTRA LANGE MUURKOKER
573.1541.160		M 11000 PARELWIT MET EXTRA LANGE MUURKOKER
573.1541.100		M 11000 ROTSGRIJS MET EXTRA LANGE MUURKOKER
573.1501.120		M 11000 BEIGE ZONDER MUURKOKER
573.1501.160		M 11000 PARELWIT ZONDER MUURKOKER
573.1501.100		M 11000 ROTSGRIJS ZONDER MUURKOKER

573.1615.120		P 5000 BEIGE MET NORMALE MUURKOKER
573.1615.100		P 5000 ROTSGRIJS MET NORMALE MUURKOKER
573.1645.120		P 5000 BEIGE MET EXTRA LANGE MUURKOKER
573.1645.100		P 5000 ROTSGRIJS MET EXTRA LANGE MUURKOKER
573.1605.120		P 5000 BEIGE ZONDER MUURKOKER
573.1605.100		P 5000 ROTSGRIJS ZONDER MUURKOKER

BODY COLLECTION

5733495170		BODYLINE M5 & COVER
5733415170		BODYLINE M5 + FLUE NORM.
5733425170		BODYLINE M5 + FLUE EX. SHORT
5733435170		BODYLINE M5 + FLUE SHORT
5733445170		BODYLINE M5 + FLUE LONG
5733595170		BODYHEAT M5 & COVER
5733515170		BODYHEAT M5 + FLUE NORM.
5733525170		BODYHEAT M5 + FLUE EX. SHORT
5733535170		BODYHEAT M5 + FLUE SHORT
5733545170		BODYHEAT M5 + FLUE LONG
5733697170		BODYLINE M7 & COVER
5733617170		BODYLINE M7 + FLUE NORM.
5733627170		BODYLINE M7 + FLUE EX. SHORT
5733637170		BODYLINE M7 + FLUE SHORT
5733647170		BODYLINE M7 + FLUE LONG
5733797170		BODYHEAT M7 & COVER
5733717170		BODYHEAT M7 + FLUE NORM.
5733727170		BODYHEAT M7 + FLUE EX. SHORT
5733737170		BODYHEAT M7 + FLUE SHORT
5733747170		BODYHEAT M7 + FLUE LONG

ACCESSOIRES

MUURKOKER MV 2000 (NIET TELESCOPISCH)

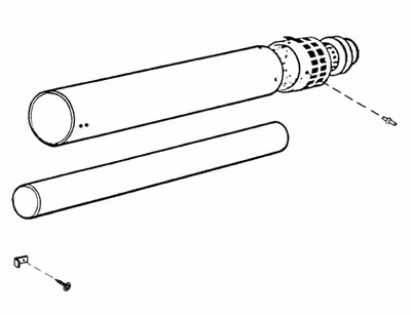

	MUURDIKTE		REFERENTIE
	MIN.	MAX.	
NORMAAL	30	539	573.1791.000

MUURKOKER M 3000 (TELESCOPISCH)

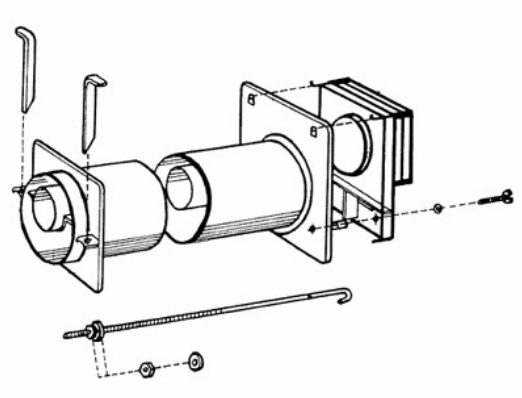

	MUURDIKTE		REFERENTIE
	MIN.	MAX.	
NORMAAL	260	480	573.1191.000
EXTRA KORT	60	105	573.1192.000
KORT	155	260	573.1193.000
EXTRA LANG	450	840	573.1194.000

MUURKOKER M 5 / 7 / 9 / BODY M COLLECTION (TELESCOPISCH)

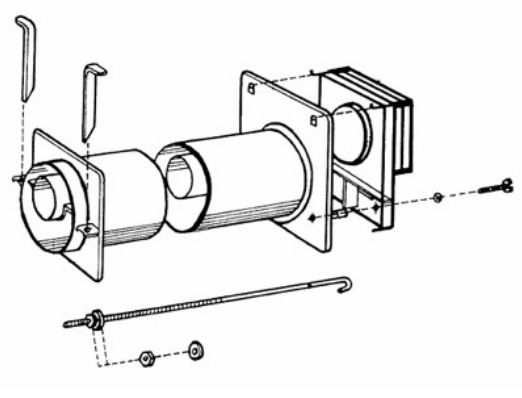

	MUURDIKTE		REFERENTIE
	MIN.	MAX.	
NORMAAL	270	480	573.1291.000
EXTRA KORT	60	70	573.1292.000
KORT	160	260	573.1293.000
EXTRA LANG	450	830	573.1294.000

MUURKOKER M 11000 (TELESCOPISCH)

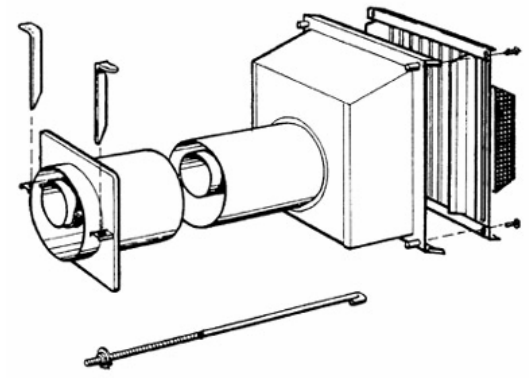

	MUURDIKTE		REFERENTIE
	MIN.	MAX.	
NORMAAL	330	480	573.1591.000
KORT	260	330	573.1593.000
EXTRA LANG	500	800	573.1594.000

MUURKOKER P 5000 (TELESCOPISCH)

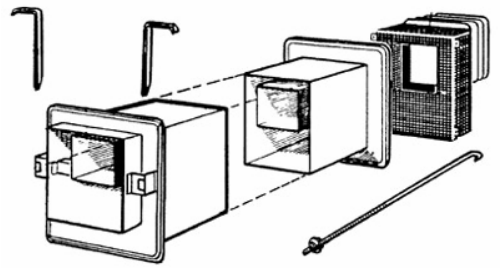

	MUURDIKTE		REFERENTIE
	MIN.	MAX.	
NORMAAL	270	450	573.1691.000
EXTA LANG	400	700	573.1694.000

TECHNISCHE FICHE

	EENH.	MV 2000	M3000	M5000 / BODY M	M7000 / BODY M	M9000	M11000	P5000
NOMINALE BELASTING ONDERWAARDEN	W	2.730	3.400	5.500	7.500	10180	13100	6.000
- NOMINAAL VERMOGEN	W	2.420	3.000	4.840	6.620	8720	10800	5200
AARDGAS								
VERBRUIK - AARDG/METH G20	m³/h	0,289	0,36	0,583	0,8	1,079	1,39	0,635
- AARDG/SLOCHTEREN G25	m³/h	0,307	0,382	0,62	0,85	1,147	1,47	0,675
BRANDERDRUK NOMINAAL - METH	mbar	19,6	19,9	18,8	18,4	19,8	18,9	19,1
- AARDG/SLOCHTEREN	mbar	24,7	24,3	23,8	23	24,86	24	23,7
BRANDERDRUK SPAARSTAND - METHAAN	mbar	1,66	2,5	1,9	1,96	3,3	2,94	3
- AARDG/SLOCHTEREN	mbar	2,15	3,5	2,6	2,92	4,1	4,41	3,2
Ø INSPUITSTUK G20/G25	mm	1,3	1,5	2,4/1,7	2,35	2,4	2,8	1,7/2,1
WAAKVLAMINSPUITER G20/G25	n°	48	4	4	4	4	4	4
OMBOUWSET	n°	9425169500	9425208700	9425233100	9425233200	9425232900	9425233300	9425169900
PROPAAN G31 - BUTAAN G30								
NOMINAAL GASDEBIET - PROPAAN	g/h	/	/	426	582	/	/	/
- BUTAAN	g/h	/	/	426	582	/	/	/
BRANDERDRUK NOMINAAL - PROPAAN	mbar	/	/	36,5	36,5	/	/	/
- BUTAAN	mbar	/	/	36,5	36,5	/	/	/
BRANDERDRUK SPAARSTAND - PROPAAN	mbar	/	/	3,52	2,94	/	/	/
- BUTAAN	mbar	/	/	3,52	2,94	/	/	/
Ø INSPUITSTUK	mm	/	/	1,3	1,45	/	/	/
WAAKVLAMINSPUITER	n°	/	/	2	2	/	/	/
OMBOUWSET	n°	/	/	9425233400	9425233500	/	/	/
Ø GASAANSLUITING	"G	3/8"	3/8"	1/2"	1/2"	1/2"	1/2"	3/8"
GASREGELBLOK	type	MINISIT	MINISIT	MINISIT	MINISIT	MINISIT	MINISIT	MINISIT
AFMETINGEN - BREEDTE	mm	400	500	700	860	1020	1220	1154
- HOOGTE	mm	605	560	625	625	625	625	390
- DIEPTE	mm	170	220	283	283	283	283	185
GEWICHT	kg	18,5	20,5	40	47	56,5	60,5	33,5
Ø MUURKOKER	mm	100	150	202	202	202	202	205x250 (bxh)
MAX. MUURDIKTE Standaard Muurkoker	mm	30-539	260-480	270-480	270-480	270-480	330-480	270-450
KORTERE EN LANGERE MUURKOKERS BESCHIKBAAR ZIE PAG 6/28								
AFSTAND VLOER - MIDDEN VAN KOKER	mm	583*	305**	395**	395**	395**	395**	210**

* Dit is de min. afstand. Liever hoger.

** : met volledig ingedraaide regelbare pootjes

!! Plaatsing onder raam: minimum afstand van 30 mm tussen onderkant vensterbank en de bovenkant van het toestel.

FLANDRIA S COLLECTION / BODY S & U COLLECTION MET SCHOUWAFVOER

OMSCHRIJVING

GASRADIATOREN VOOR SCHOUWAFVOER

THERMOSTATISCHE BEDIENING VOORAAN OF BOVENAAN

WERKEN OP AARDGAS OF PROPAAN - CE - HR+

GAMMA

		Tegen de wand te bevestigen	Op de vloer te plaatsen
574.1012.160	S 2000 PARELWIT	X	
574.1113.120	S 3000 BEIGE		
574.1113.160	S 3000 PARELWIT	X	X
574.1113.100	S 3000 ROTSGRIJS		
574.1215.120	S 5000 BEIGE		
574.1215.160	S 5000 PARELWIT		X
574.1215.100	S 5000 ROTSGRIJS		
574.1317.120	S 7000 BEIGE		
574.1317.160	S 7000 PARELWIT		X
574.1317.100	S 7000 ROTSGRIJS		
574.1419.120	S 9000 BEIGE		
574.1419.160	S 9000 PARELWIT		X
574.1419.100	S 9000 ROTSGRIJS		
574.1511.120	S 11000 BEIGE		
574.1511.160	S 11000 PARELWIT		X
574.1511.100	S 11000 ROTSGRIJS		

5743495170	BODYLINE S5 & COVER
5743595170	BODYHEAT S5 & COVER
5743697170	BODYLINE S7 & COVER
5743797170	BODYHEAT S7 & COVER

TECHNISCHE GEGEVENS

	EENH.	S 2000	S 3000	S 5000 / BODY S	S 7000 / BODY S	S 9000	S 11000
NOMINALE BELASTING ONDERWAARDE	W	3.200	3.440	5.790	8.740	9.976	12.900
NOMINAAL VERMOGEN	W	2.740	2.960	5.000	7.500	9.900	11.100
AARDGAS							
VERBRUIK - AARDG/METH G20	M³/h	0,339	0,364	0,613	0,925	1,229	1,365
- AARDG/SLOCHTEREN G25	M³/h	0,36	0,387	0,652	0,983	1,306	1,451
BRANDERDRUK NOMINAAL - METH	MBAR	19,6	20	19,6	19,6	19,8	19,3
- AARDG/SLOCHTEREN	MBAR	24,5	24,7	24,7	24,7	24,6	23,9
BRANDERDRUK SPAARSTAND - METHAAN	MBAR	2,25	3	2,94	2,94	2,94	2,94
- AARDG/SLOCHTEREN	MBAR	3	3,35	3,52	3,72	3,92	3,53
Ø INSPUITSTUK G20/G25	MM	1,4	1,5	2,4/1,7	2,4	2,7	2,8
WAAKVLAMINSPUITER G20/G25	N°	48	4	48	48	48	48
OMBOUWSET	N°	9425169700	9425234100	9425234300	9425234500	9425234700	9425174000
PROPAAN G31 – BUTAAN G30							
NOMINAAL GASDEBIET - PROPAAN	G/H	/	262	444	651	868	/
- BUTAAN	G/H	/	/	/	/	/	/
BRANDERDRUK NOMINAAL - PROPAAN	MBAR	/	36,2	36,7	36,2	36,4	/
- BUTAAN	MBAR	/	27,8	/	/	/	/
BRANDERDRUK SPAARSTAND - PROPAAN	MBAR	/	4,5	4,11	3,52	4,5	/
- BUTAAN	MBAR	/	3,5	/	/	/	/
Ø INSPUITSTUK	MM	/	0,95	1,3	1,5	1,7	/
WAAKVLAMINSPUITER	N°	/	2	42	42	42	/
OMBOUWSET	N°	/	9425234200	9425234400	9425234600	9425234800	/
Ø GASAANSLUITING	" G	3/8 "	3/8 "	1/2 "	1/2 "	1/2 "	1/2 "
GASREGELBLOK	TYPE	MINISIT	MINISIT	MINISIT	MINISIT	MINISIT	MINISIT
AFMETINGEN - BREEDTE	mm	400	500	700	860	1020	1220
- HOOGTE	mm	605	560	625	625	625	625
- DIEPTE	mm	170	220	283	283	283	283
GEWICHT	kg	15,5	20	37	44,5	50,5	60,5
Ø MUURKOKER	MM	/	/	/	/	/	/
MAXIMUM MUURDIKTE	MM	/	/	/	/	/	/
VERBRUIK PROPAAN	KG/h	0,237	0,262	0,444	0,651	0,868	1
Ø AFVOER TYPE "S"	mm	66-70	80-83	97-100	97-100	97-100	97-100
AFSTAND GROND-MIDDENAFVOER	mm	595*	440**	440**	440**	440**	440**

*: DIT IS MIN. AFSTAND. LIEVER HOGER.

**: MET VOLLEDIG INGEDRAAIDE, REGELBARE POOTJES.

FLANDRIA FOX
STANDAARD - ETV

OMSCHRIJVING

GASCONVECTOREN MET MUURKOKER (NIET TELESCOPISCH) VOOR AFVOER VIA BUITENMUUR

ETV VERSIE BEVAT EEN TIMER, VENTILATOR EN ELEKTRONISCHE ONTSTEKING
VERBRANDINGSKAMER IN GIETALUMINIUM, DUNNE MUURKOKER
THERMOSTATISCHE BEDIENING VOORAAN
WERKEN OP AARDGAS OF PROPAAN
CE - HR+

GAMMA

573.1021.160	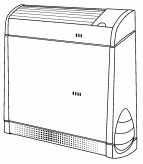	FOX STANDAARD 1021 - WIT/MAT VERCHROOMD
573.1035.160		FOX STANDAARD 1035 - WIT/MAT VERCHROOMD
573.1052.160		FOX STANDAARD 1052 - WIT/MAT VERCHROOMD
573.4021.160	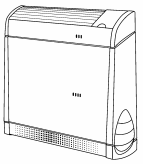	FOX ETV 4021 - WIT/MAT VERCHROOMD
573.4035.160		FOX ETV 4035 - WIT/MAT VERCHROOMD
573.4052.160		FOX ETV 4052 - WIT/MAT VERCHROOMD

Flandria Fox
Standaard/ETV muurkokers

flandria

Lengte 45 cm

573.4521.910	muurkoker diam. 90 voor fox 1021/4021
573.4535.910	muurkoker diam. 110 voor fox 1035/4035
573.4552.910	muurkoker diam. 130 voor fox 1052/4052

Lengte 90 cm

573.9021.910	muurkoker diam. 90 voor fox 1021/4021
573.9035.910	muurkoker diam. 110 voor fox 1035/4035
573.9052.910	muurkoker diam. 130 voor fox 1052/4052

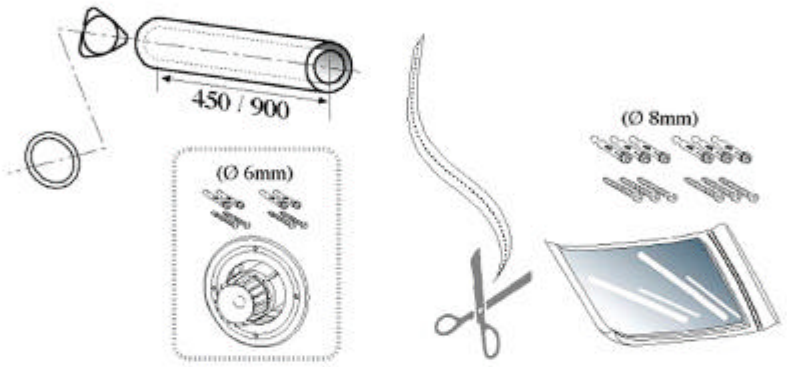

Beschermgrill voor muurkokeruitlaat (optie)

573.0021.820	voor muurkoker van fox 1021/4021
573.0035.820	voor muurkoker van fox 1035/4035
573.0052.820	voor muurkoker van fox 1052/4052

FICHEFOX.QXD -1-

TECHNISCHE GEGEVENS

FOX STANDAARD

	EENHEDEN	FOX STANDAARD 1021				FOX STANDAARD 1035				FOX STANDAARD 1052			
		G20	G25	G30	G31	G20	G25	G30	G31	G20	G25	G30	G31
NOMINALE BELASTING ONDERWAARDE	kW	1,73		2,10		3,49				4,60		5,11	
NOMINAAL VERMOGEN	kW	1,54		1,88		3,18				4,20		4,60	
NUTTIG RENDEMENT	%	90,1				90,2				90,1			
NOM. DRUK INSPUITSTUK	MBAR	19,9	24,8	28,8	36,8	19,9	24,7	28,7	36,7	19,9	24,6	28,6	36,5
VERLAAGDE NOM. DRUK INSPUITSTUK	MBAR	3,5	4	6	6,8	3,5	4	6	6,8	3,5	4	6	6,8
GASVERBRUIK (15°C)	M³/H	0,18	0,22			0,37				0,49	0,56		
	KG/H			0,16				0,27				0,4	
TOESTELTYPE		C11											
BRANDSTOFCATEGORIE		BE/FR = II2E+3+ NL = II2L3B/P											
RENDEMENTSKLASSE		1											
INSPUITSTUK	N°	1											
- Ø WAAKVLAM	MM	0,36		0,19		0,36		0,19		0,36		0,19	
- Ø BRANDER	MM	1,25		0,73		1,65		0,95		1,98		1,16	
OMBOUWSET PROPAAN G31 - BUTAAN G30	N°	9730044770				9730044780				9730044790			
TE VERWARMEN RUIMTE	M³	25 - 40				35 - 60				50 - 90			
STROOMTOEVOER	V~Hz	230 ~ 50											
OPGENOMEN VERMOGEN BIJ WERKING	W	20				30				50			
VEILIGHEIDSKLASSE		IP20											
BRUTOGEWICHT (VERPAKK. INCL.)	KG	18,0		18,0		26,7		26,7		35,9		35,9	
AFMETINGEN - BREEDTE	MM	508				658				808			
- HOOGTE	MM	660				660				660			
- DIEPTE	MM	225				225				225			
GELUID (oh 3 m)	Db (A)	-				-				-			
GASAANSLUITING	“”G	3/8				3/8				3/8			

FOX ETV

	EENHEDEN	FOX ETV 4021				FOX ETV 4035				FOX ETV 4052			
		G20	G25	G30	G31	G20	G25	G30	G31	G20	G25	G30	G31
NOMINALE BELASTING ONDERWAARDE	kW	1,75		2,10		3,49				4,60		5,11	
NOMINAAL VERMOGEN	kW	1,54		1,87		3,18				4,20		4,60	
NUTTIG RENDEMENT	%	90,1				90,2				90,1			
NOM. DRUK INSPUITSTUK	MBAR	19,9	24,8	28,8	36,8	19,9	24,7	28,7	36,7	19,9	24,6	28,6	36,5
VERLAAGDE NOM. DRUK INSPUITSTUK	MBAR	13,9	17	14,8	18,8	11	14,5	14,8	18,8	10	13,5	14,8	18,8
GASVERBRUIK (15°C)	M³/H	0,18	0,21			0,37				0,49	0,56		
	KG/H			0,16				0,28				0,4	
TOESTELTYPE		C11											
BRANDSTOFCATEGORIE		BE/FR = II2E+3+ NL = II2L3B/P											
RENDEMENTSKLASSE		1											
INSPUITSTUK	N°	1											
Ø	MM	1,25		0,73		1,65		0,95		1,98		1,16	
OMBOUWSET PROPAAN G31 - BUTAAN G30	N°	9730044420				9730044430				9730044430			
TE VERWARMEN RUIMTE	M³	25 - 40				35 - 60				50 - 90			
STROOMTOEVOER	V~Hz	230 ~ 50											
OPGENOMEN VERMOGEN BIJ WERKING	W	40				50				70			
VEILIGHEIDSKLASSE		IP20											
BRUTOGEWICHT (VERPAKK. INCL.)	KG	19,0		19,0		30,7		29,0		37,9		37,9	
AFMETINGEN - BREEDTE	MM	508				658				808			
- HOOGTE	MM	660				660				660			
- DIEPTE	MM	230				230				230			
GELUIDSNIVEAU (oh 3 m)	Db (A)	26				32				36			
GASAANSLUITING	“G	3/8				3/8				3/8			

!! MIN. AFSTAND TUSSEN VLOER EN ONDERKANT TOESTEL: 100 MM.

FLANDRIA FOX
POSTER PN

OMSCHRIJVING

GASCONVECTOR MET MUURKOKER VOOR GEDWONGEN AFVOER VIA BINNEN- OF BUITENMUUR

IDEALE OPLOSSING VOOR APPARTEMENT, ZOLDER, TE RENOVEREN HUIS, …

VERBRANDINGSKAMER IN GIETALUMINIUM, DUNNE MUURKOKER

THERMOSTATISCHE BEDIENING VOORAAN

WERKEN OP AARDGAS OF PROPAAN

CE - HR+

GAMMA

573.5025.160	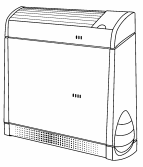	FOX POSTER PN 25 WIT/MAT VERCHROOMD
573.5045.160		FOX POSTER PN 45 WIT/MAT VERCHROOMD
573.5065.160		FOX POSTER PN 65 WIT/MAT VERCHROOMD
573.5085.160		FOX POSTER PN 85 WIT/MAT VERCHROOMD

INSTALLATIEVOORSCHRIFTEN

!! ISOLEREN VAN DE UITLAATBUIZEN (OM CONDENSVORMING TE VERMIJDEN)
!! MIN. AFSTAND TUSSEN VLOER EN ONDERKANT TOESTEL: 100 MM
!! MIN. AFSTAND AAN BEIDE KANTEN VAN HET TOESTEL: 150 MM
!! GASAANSLUITING: “G 3/8

FLANDRIA FOX PN
MUURKOKERS

flandria

573.0032.000
BUIZENKIT FOX PN
DIAMETER 32
STANDAARD: PARALLELLE PIJPLEIDINGEN

BEVAT:
- 1 x AANSLUITKIT
- 2 x BUIS 0,50 M

573.0032.100
BUIZENKIT FOX PN
DIAMETER 32
SPECIAAL: GESCHEIDEN PIJPLEIDINGEN

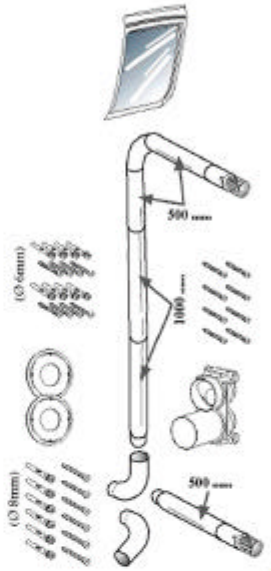

BEVAT:
- 1 x AANSLUITKIT
- 3 x BUIS 0,50 M
- 2 x BUIS 1 M
- 3 x BOCHT BUIZENSYSTEEM DIRECTE AANSLUITING

573.0054.000
BUIZENKIT FOX PN
DIAMETER 54
STANDAARD: PARALLELLE PIJPLEIDINGEN

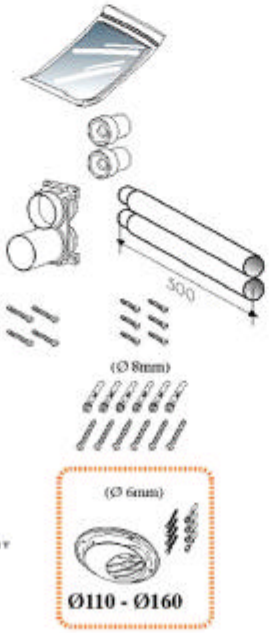

BEVAT:
- 1 x AANSLUITINGKIT
- 2 x BUIS 0,50 M

573.0054.100
BUIZENKIT FOX PN
DIAMETER 54
SPECIAAL: GESCHEIDEN PIJPLEIDINGEN

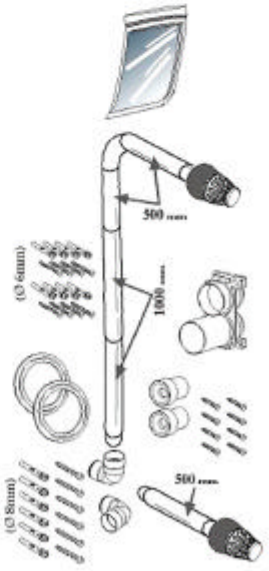

BEVAT:
- 1 x AANSLUITKIT
- 3 x BUIS 0,50 M
- 2 x BUIS 1 M
- 2 x BOCHT BUIZENSYSTEEM DIRECTE AANSLUITING

FICHESFOX.QXD -12/-

Flandria Fox Poster
Accessoires

flandria

573.0000.100
WATERVERDAMPER

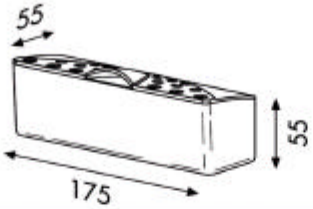

573.9017.290
Bocht 90°
voor buizensysteem
diam. 54

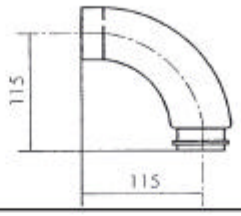

573.0050.320
Rechte buis 50 cm diam. 32

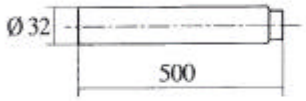

573.9074.540
Bocht 90° voor
buizensysteem en/of
directe aansluiting

573.0100.320
Rechte buis 100 cm diam. 32

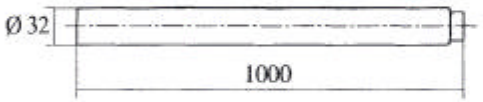

573.5040.810
Externe beschermgrill
voor enkele buis
diam. 32 of 54 mm
en voor dubbele buis
totaaldiameter 65 mm

573.0050.290
Rechte buis 50 cm diam. 54

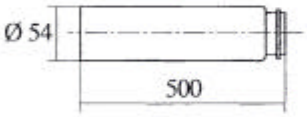

573.7032.000
Vertikale afdekkap voor
enkele buis diam. 32

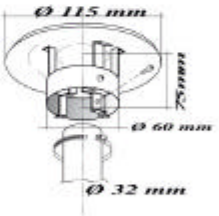

573.0100.290
Rechte buis 100 cm diam. 54

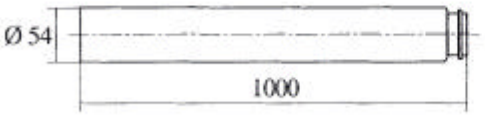

573.7054.000
Vertikale afdekkap voor
enkele buis diam. 54

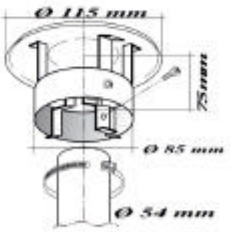

573.9074.320
Bocht 90° voor buizensysteem diam. 32
en/of directe aansluiting

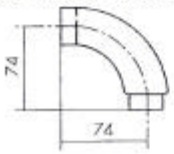

573.8825.000
Afstandsophangkader PN 25
573.8845.000
Afstandsophangkader PN 45
573.8865.000
Afstandsophangkader PN 65
573.8885.000
Afstandsophangkader PN 85

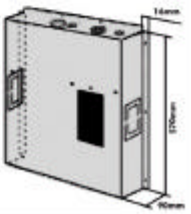

FICHESFOX.QXD -13-

INSTALLATIEMOGELIJKHEDEN

1) KIT MET PARALLELLE LEIDINGEN Ø 32 mm of Ø 54 mm

Deze kits maken gebruik van parallelle leidingen en zijn aangewezen wanneer de rookafvoer en de aanzuiging van de verbrandingslucht zich dicht bij het toestel bevinden

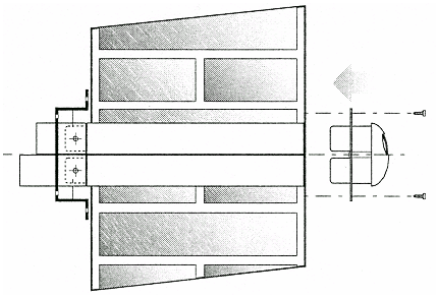

2) BUIZENKIT MET APARTE AFVOER Ø 32 mm of Ø 54 mm

Deze kits maken gebruik van gescheiden leidingen en zijn aangewezen wanneer de rookafvoer en de aanzuiging van de verbrandingslucht zich ver van het toestel bevinden.

4 voorbeelden:

1) Plaatsing van de buizen in een sleuf in de muur met gescheiden rookafvoer en luchttoevoer

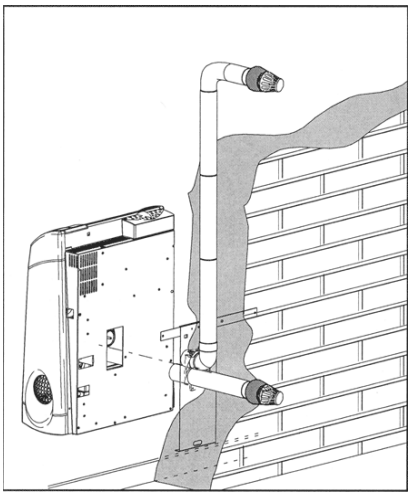

2) Plaatsing van de buizen in een sleuf in de muur met parallelle rookafvoer en luchttoevoer

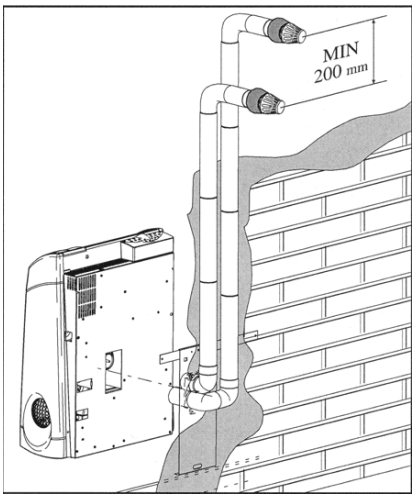

3) Plaatsing van de buizen binnen in de te verwarmen ruimte

* Met afstandsophangkader

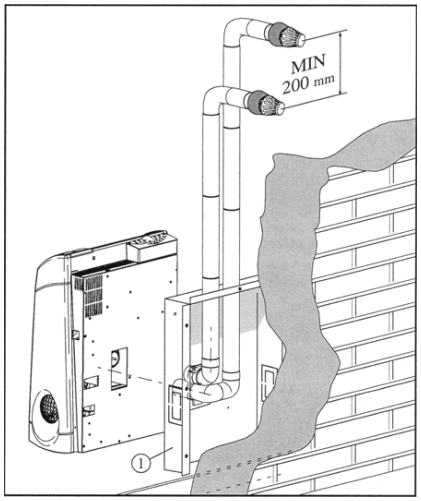

4) Plaatsing van de buizen buiten de te verwarmen ruimte

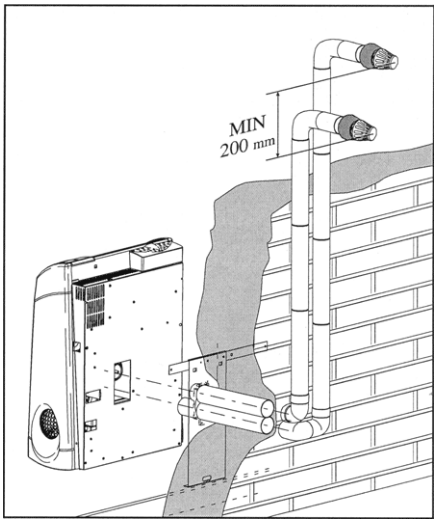

TECHNISCHE GEGEVENS

FOX PN 25/45

	EENHEDEN	FOX PN 25				FOX PN 45			
		G20	G25	G30	G31	G20	G25	G30	G31
NOMINALE BELASTING ONDERWAARDE	kW	3,20				5,50			
NOMINAAL VERMOGEN	kW	2,91				5,00			
NUTTIG RENDEMENT	%	91				91			
NOM. DRUK INSPUITSTUK	MBAR	12	14,4	28,8	36,7	12	14,4	28,7	36,6
VERLAAGDE NOM. DRUK INSPUITSTUK	MBAR	7	8,5	6	6,8	7	8,5	6	6,8
GASVERBRUIK (15°C)	M³/H	0,34	0,36			0,58	0,62		
	Kg/H			0,25	0,24			0,43	0,42
TOESTELTYPE		C13-C33-C53-C63							
BRANDSTOFCATEGORIE		BE/FR = II2E+3+ NL = II2L3B/P							
RENDEMENTSKLASSE		1							
INSPUITSTUK	N°	3							
Ø	MM	0,92		0,52		1,2		0,68	
OMBOUWSET PROPAAN G31 - BUTAAN G30	N°	9730045590				9730045600			
TE VERWARMEN RUIMTE	M³	30 - 55				55 - 95			
LUCHTDEBIET	M³/H	130				225			
STROOMTOEVOER	V~Hz	230 - 50							
OPGENOMEN VERMOGEN BIJ WERKING	W	100							
VEILIGHEIDSKLASSE		IP20							
BRUTOGEWICHT (VERPAKK. INCL.)	KG	23,3		23,3		30,7		30,7	
AFMETINGEN - breedte x hoogte x diepte	MM	508 x 660 x 230				658 x 660 x 230			
GELUIDSNIVEAU (gem. Op 3 m)	Db (A)	40				40			
Ø AANZUIG- / AFVOERPIJPEN	MM	32/54*				32/54*			

* Afhankelijk van de drukverliezen

FOX PN 65/85

	EENHEDEN	FOX PN 65				FOX PN 85			
		G20	G25	G30	G31	G20	G25	G30	G31
NOMINALE BELASTING ONDERWAARDE	kW	8,00				10,00			
NOMINAAL VERMOGEN	kW	7,35				9,10			
NUTTIG RENDEMENT	%	91,8				91,0			
NOM. DRUK INSPUITSTUK	MBAR	12	14,4	28,5	36,5	10	12,3	27,4	34,5
VERLAAGDE NOM. DRUK INSPUITSTUK	MBAR	7	8,5	6	6,8	5,6	7	6	6,8
GASVERBRUIK (15°C)	M³/H	0,85	0,90			1,06	1,13		
	Kg/H			0,63	0,62			0,79	0,77
TOESTELTYPE		C13-C33-C53-C63							
BRANDSTOFCATEGORIE		BE/FR = II2E+3+ NL = II2L3B/P							
RENDEMENTSKLASSE		1							
INSPUITSTUK	N°	3							
Ø	MM	1,42		0,82		1,65		0,95	
OMBOUWSET PROPAAN G31 - BUTAAN	N°	9730045610				9730045620			
TE VERWARMEN RUIMTE	M³	80 - 140				100 - 175			
LUCHTDEBIET	M³/H	335				419			
STROOMTOEVOER	V~Hz	230 ~ 50							
OPGENOMEN VERMOGEN BIJ WERKING	W	80							
VEILIGHEIDSKLASSE		IP20							
BRUTOGEWICHT (VERPAKK. INCL.)	KG	37,8		37,8		45,0		45,0	
AFMETINGEN: breedte x hoogte x diepte	MM	808 x 660 x 230				958 x 660 x 230			
GELUIDSNIVEAU (gem. Op 3 m)	Db (A)	41				42			
Ø AANZUIG- / AFVOERPIJPEN	MM	54				54			

FLANDRIA FOX
POSTER PS

OMSCHRIJVING

PLAFONDRADIATOR MET MUURKOKER VOOR GEDWONGEN AFVOER

INSTALLATIE AAN HET PLAFOND: IDEAAL VOOR BUREAU, MAGAZIJN, BIBLIOTHEEK, …

VERBRANDINGSKAMER IN GIETALUMINIUM, DUNNE MUURKOKER

UITGEBREIDE BEDIENINGSFUNCTIES OP AFSTAND

WERKEN OP AARDGAS OF PROPAAN

CE - HR+

GAMMA

573.8025.160	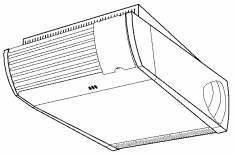	FOX POSTER PS 25 WIT/MAT VERCHROOMD
573.8045.160		FOX POSTER PS 45 WIT/MAT VERCHROOMD
573.8065.160		FOX POSTER PS 65 WIT/MAT VERCHROOMD
573.8085.160		FOX POSTER PS 85 WIT/MAT VERCHROOMD

Flandria Fox PS
Muurkokers

flandria

573.8032.000

Buizenkit Fox PS
diameter 32
standaard: parallelle pijpleidingen

Bevat:
- 1 x aansluitkit
- 2 x buis 0,50 m

573.8032.100

Buizenkit Fox PS
diameter 32
Speciaal: gescheiden pijpleidingen

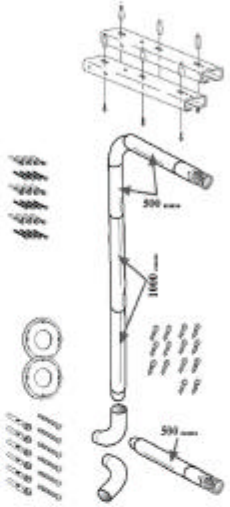

Bevat:
- 1 x aansluitkit
- 3 x buis 0,50 m
- 2 x buis 1 m
- 3 x bocht buizensysteem en of directe aansluiting

573.8054.000

Buizenkit Fox PS
diameter 54
standaard: parallelle pijpleidingen

Bevat:
- 1 x aansluitingkit
- 2 x buis 0,50 m

573.8054.100

Buizenkit Fox PS
diameter 54
Speciaal: gescheiden pijpleidingen

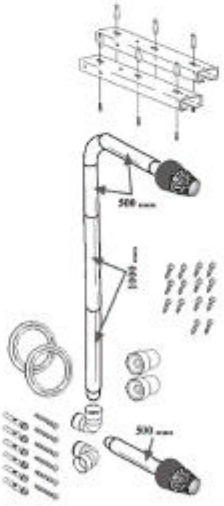

Bevat:
- 1 x aansluitkit
- 3 x buis 0,50 m
- 2 x buis 1 m
- 1 x bocht voor buissysteem
- 1 x bocht voor directe aansluiting van rookgasafvoer

573.8540.000

Afstandsbediening

573.8840.000

Set (2) haken voor
muurbevestiging PS

FICHEFOX.QXD -14-

PN / PS

BEREKENING AFSTANDEN

installatiemogelijkheid

25

buizen Ø32

stuks	lengte equivalent	stuks	lengte equivalent
L = 0,5 m	0,5 m	rooster enkel	0,5 m
L = 1 m	1 m	rooster dubbel	2 m
bocht 90°	0,5 m		

Maximale waarde : 10 m

buizen Ø54

stuks	lengte equivalent	stuks	lengte equivalent
L = 0,5 m	0,5 m	kniebocht	1,5 m
L = 1 m	1 m	rooster enkel	0,5 m
bocht 90°	0,5 m	rooster dubbel	3 m

Maximale waarde : 15 m

45

buizen Ø32

stuks	lengte equivalent	stuks	lengte equivalent
L = 0,5 m	0,5 m	rooster enkel	0,2 m
L = 1 m	1 m	rooster dubbel	1 m
bocht 90°	0,5 m		

Maximale waarde : 3 m

buizen Ø54

stuks	lengte equivalent	stuks	lengte equivalent
L = 0,5 m	0,5 m	kniebocht	1,5 m
L = 1 m	1 m	rooster enkel	1 m
bocht 90°	1 m	rooster dubbel	1 m

Maximale waarde : 15 m

65

installatie onmogelijk

buizen Ø54

stuks	lengte equivalent	stuks	lengte equivalent
L = 0,5 m	0,5 m	kniebocht	2 m
L = 1 m	1 m	rooster enkel	1 m
bocht 90°	0,5 m	rooster dubbel	1,5 m

Maximale waarde : 15 m

85

installatie onmogelijk

buizen Ø54

stuks	lengte equivalent	stuks	lengte equivalent
L = 0,5 m	0,5 m	kniebocht	2 m
L = 1 m	1 m	rooster enkel	1 m
bocht 90°	0,5 m	rooster dubbel	3 m

Maximale waarde : 10 m

NOTA : KNIEBOCHTEN NOOIT GEBRUIKEN ALS BOCHT TUSSEN DE BUIZENINSTALLATIE

NOTA : ENKEL 2 KNIEBOCHTEN GEBRUIKEN - 1 X VOOR LUCHTTOEVOERBUIS
- 1 X VOOR DE AFVOERBUIS

PN / PS

BEREKENING AFSTANDEN

installatiemogelijkheid

Om het correcte toestel te kiezen, neemt u volgende stappen:

- Bepaal het vermogen van de te verwarmen ruimte
- Bepaal de lengte van de buizen met behulp van de berekeningsgegevens
- Vergelijk het resultaat met de maximaal toegelaten waarde
- Verhoog de diameter van de buizen indien de maximale waarde overschreden wordt

Onderdeel van het buizenstelsel					
		Ref.	*aantal*	*lengte equivalent*	*waarde*
	Ø 32 L=0,5m	573.0050.320		m	m
	Ø 32 L=1m	573.0100.320		m	m
	Ø 54 L=0,5m	573.0050.290		m	m
	Ø 32 L=1m	573.0100.290		m	m
	Ø 32 bocht 90°	573.9074.320		m	m
	Ø 54 bocht 90°	573.9017.290		m	m
	Ø 54 kniebocht	573.9074.540		m	m
	Ø 32	in kit muurkoker		m	m
	Ø 54	in kit muurkoker		m	m
	Ø 32	in kit muurkoker		m	m
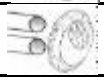	Ø 54	in kit muurkoker		m	m

Totaal m

INSTALLATIEMOGELIJKHEDEN

MET NABIJGELEGEN AANZUIGING VAN DE LUCHT EN AFVOER VAN DE DAMPEN op dezelfde wand.

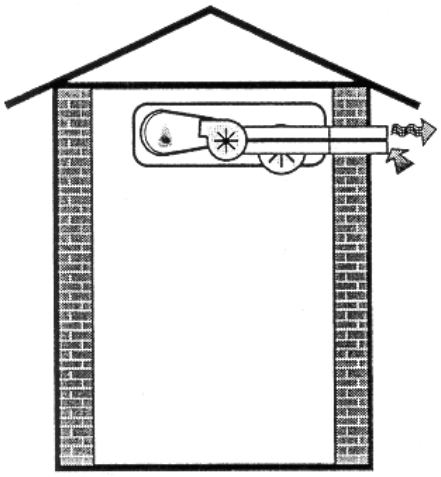

MET NABIJGELEGEN VERTICALE AANZUIGING VAN DE LUCHT EN AFVOER VAN DE DAMPEN, OP HET DAK.

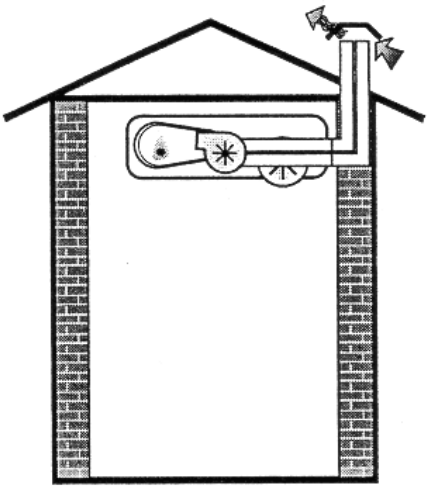

MET UIT ELKAAR GELEGEN AANZUIGING VAN DE LUCHT EN AFVOER VAN DE DAMPEN.

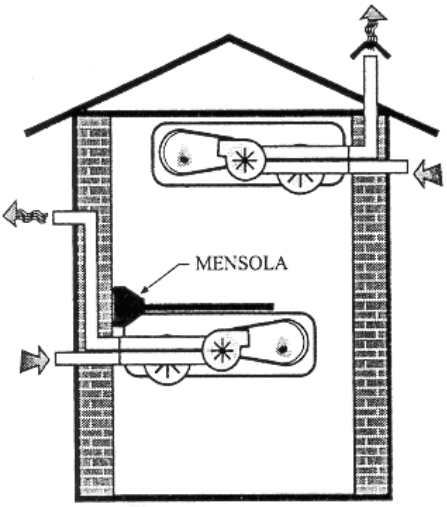

MET UIT ELKAAR GELEGEN AANZUIGING VAN DE LUCHT EN AFVOER VAN DE DAMPEN.

AANZUIGING VANUIT SCHOORSTEEN EN PASSAGE AFVOERPIJPEN DOOR DEZELFDE SCHOORSTEEN.

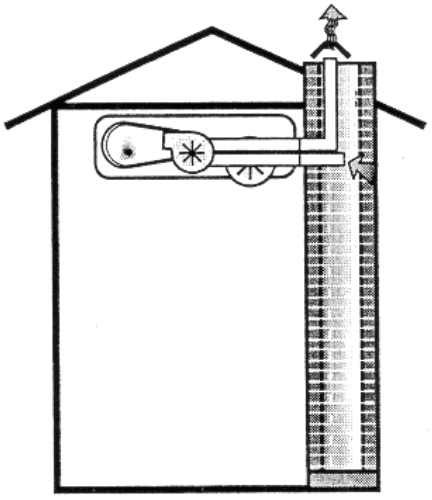

TECHNISCHE GEGEVENS

FOX PS 25/45

	EENHEDEN	PS 25	PS 45
TOESTELTYPE		C13 / C33 / C53 / C63	
BRANDSTOFCATEGORIE		BE/FR = II2E+3+ NL = II2L3B/P	
NOMINAAL BELASTING ONDERWAARDE	kW	3,85	6,50
NOMINAAL VERMOGEN	kW	3,50	5,85
RENDEMENT	%	90,5	90,2
RENDEMENTSKLASSE		1	
GASGEGEVENS			
VERBRUIK			
G20 - AARDGAS H	M3/H	0,407	0,688
G25 - AARDGAS L	M3/H	0,434	0,732
G30 - BUTAAN B	KG/H	0,303	0,512
G31 - PROPAAN P	KG/H	0,299	0,505
NOMINALE DRUK INSPUITSTUK			
G20 - AARDGAS H	mbar	11,8	11,8
G25 - AARDGAS L	mbar	14,4	14,4
G30 - BUTAAN B	mbar	28,8	28,8
G31 - PROPAAN P	mbar	-	36,8
VERLAAGDE NOMINALE DRUK INSPUITSTUK			
G20 - AARDGAS H	mbar	7	7
G25 - AARDGAS L	mbar	8,5	8,5
G30 - BUTAAN B	mbar	14,8	14,8
G31 - PROPAAN P	mbar	-	18,8
OMBOUWSET PROPAAN G31 - BUTAAN G30	N°	9730046280	9730046290
SCHROEFDRAAD GASAANSLUITING		UNI ISO 7/1 - R 3/8"	
TE VERWARMEN RUIMTE	M3	35 - 70	65 - 110
LUCHTDEBIET	M3/H	160	265
ELECTRISCHE GEGEVENS			
NOMINALE BEDRIJFSSPANNING	V~	230	
FREQUENTIE	Hz	50	
NOMINAAL OPGENOMEN VERMOGEN	W	135	
VEILIGHEIDSKLASSE		IP20	
PIJPLEIDINGEN			
Ø OPENING WAND VOOR PARALL. PIJPEN	MM	65 of 110	65 of 110
Ø AANZUIG-/AFVOERPIJPEN	MM	32/54*	32/54*
L MAX BIJ ENKELVOUDIG EINDSTUK	M	10/15	2/15
L MAX BIJ EINDSTUK PARALLEL	M	5/15	1/15
L MIN PIJPLENGTE	M	0,08	
MAX TOELAATBAAR DRUKVERLIES	Pa	55/13	28/20
NETTO GEWICHT	KG	21,5	29,0
BRUTO GEWICHT MET VERPAKKING	KG	23,5	32,0
GELUIDSNIVEAU	Db (A)	42	44

- AFHANKELIJK VAN DE BEREKENING VAN DE DRUKVERLIEZEN

FOX PS 65/85

	EENHEDEN	PS 65	PS 85
TOESTELTYPE		C13 / C33 / C53 / C63	
BRANDSTOFCATEGORIE		BE/FR = II2E+3+ NL = II2L3B/P	
NOMINAAL BELASTING ONDERWAARDE	kW	8,0	10,0
NOMINAAL VERMOGEN	kW	7,4	9,1
RENDEMENT	%	92,5	91,0
RENDEMENTSKLASSE		1	
GASGEGEVENS			
GASVERBRUIK			
G20 - AARDGAS H	M3/H	0,847	1,06
G25 - AARDGAS L	M3/H	0,901	1,126
G30 - BUTAAN B	KG/H	0,63	0,788
G31 - PROPAAN P	KG/H	0,621	0,777
NOMINALE DRUK INSPUITSTUK			
G20 - AARDGAS H	mbar	11,8	10
G25 - AARDGAS L	mbar	14,4	12,3
G30 - BUTAAN B	mbar	28,7	28,6
G31 - PROPAAN P	mbar	36,7	36,5
VERLAAGDE NOMINALE DRUK INSPUITSTUK			
G20 - AARDGAS H	mbar	7	5,8
G25 - AARDGAS L	mbar	8,5	7
G30 - BUTAAN B	mbar	14,8	14,8
G31 - PROPAAN P	mbar	18,8	18,8
OMBOUWSET PROPAAN G31 - BUTAAN G30	N°	9730045610	9730045620
SCHROEFDRAAD GASAANSLUITING		UNI ISO 7/1 - R 3/8"	
TE VERWARMEN RUIMTE	M3	80 - 140	100 - 175
LUCHTDEBIET	M3/H	335	410
ELECTRISCHE GEGEVENS			
NOMINALE BEDRIJFSSPANNING	V~	230	
FREQUENTIE	Hz	50	
NOMINAAL OPGENOMEN VERMOGEN	W	135	
VEILIGHEIDSKLASSE		IP20	
PIJPLEIDINGEN			
Ø OPENING WAND VOOR PARALL. PIJPEN	MM	110	110
Ø AANZUIG-/AFVOERPIJPEN	MM	54	54
L MAX BIJ ENKELVOUDIG EINDSTUK	M	15	10
L MAX BIJ EINDSTUK PARALLEL	M	15	10
L MIN PIJPLENGTE	M	0,08	
MAX TOELAATBAAR DRUKVERLIES	Pa	23	28
NETTO GEWICHT	KG	35,5	43,0
BRUTO GEWICHT MET VERPAKKING	KG	39,5	47,5
GELUIDSNIVEAU	Db (A)	44	45

FLANDRIA MISTRAL

OMSCHRIJVING

GASCONVECTOREN MET MUURKOKER VOOR AFVOER VIA BINNEN- OF BUITENMUUR

IDEAAL VOOR INSTALLATIE BIJ MOEILIJK TOEGANKELIJKE MUREN

VERBRANDINGSKAMER UIT ROESTVRIJ STAAL

THERMOSTATISCHE BEDIENING VOORAAN

WERKEN OP AARDGAS OF PROPAAN

CE - HR+

GAMMA

573.1703.160		MISTRAL 40 WIT
573.1804.160		MISTRAL 50 WIT
573.1906.160		MISTRAL 70 WIT

TOEBEHOREN MISTRAL

flandria

573.0001.000
PROGRAMMATIEKLOK

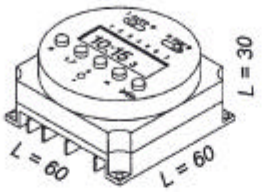

573.0006.000
AFDEKBLAD M50

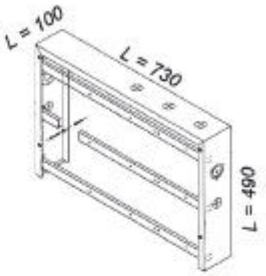

573.0002.000
VERLENGKIT COAXIALE
BUIZEN Ø 50/35 MM
(LENGTE 600 MM)

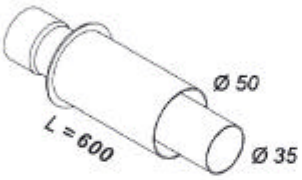

573.0007.000
AFDEKBLAD M70

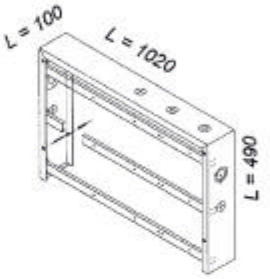

573.0003.000
COAXIALE
VERBINDINGSDOOS 90 °

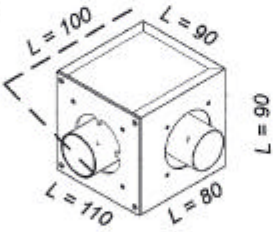

573.0008.000
ALU .BUIS Ø 35
(LENGTE 1000 MM)

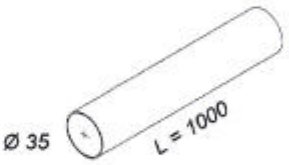

573.0004.000 DOOS VOOR AFZONDERLIJKE VERBINDINGEN OP 90 ° + AANVULLENDE AFWERKINGKAP

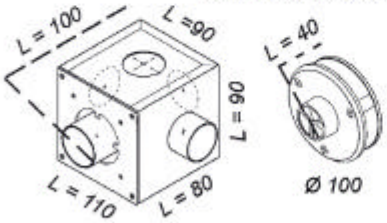

573.0009.000
BOCHT Ø35 MM

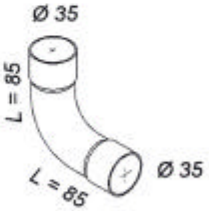

573.0005.000
AFDEKBLAD M40

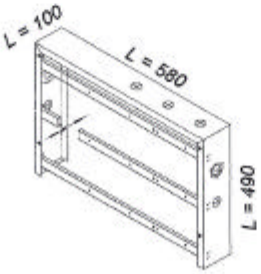

573.0010.000
VERBINDINGSSTUK TUSSEN
BUIZEN Ø 35 MM

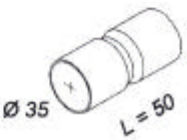

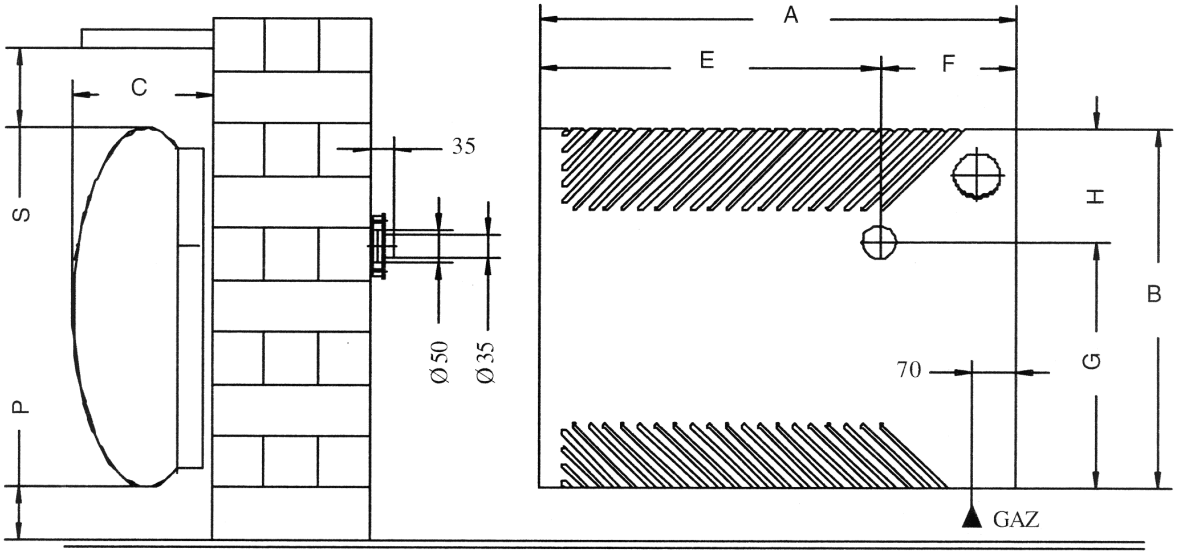

MODEL	BUITENAFM.			MUURDOORVOER				AFSTANDEN			GEWICHT
	A	B	C	E	F	G	H	P	S		KG
M 40	578	554	211	369	209	380	174	>=100	>=100	>=250	23
M 50	730	554	211	521	209	380	174	>=100	>=100	>=250	27
M 70	1020	554	211	781	239	380	174	>=100	>=100	>=250	35

AFMETINGEN MET AFDEKKAP

= Installatie met afzonderlijke uitgang of met coaxiale uitgang op 90°

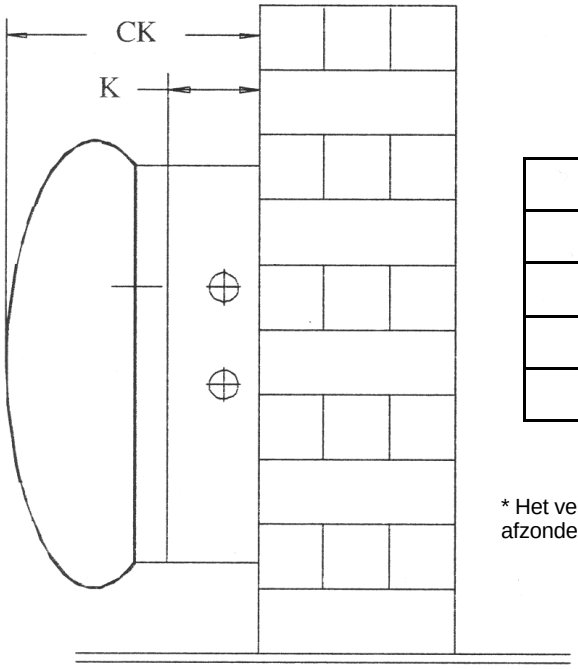

MODEL	AFMETINGEN		
	CK	K	VERSCHIL*
M 40	308	100	120
M 50	308	100	120
M 70	308	100	120

* Het verschil is de afstand tussen de leidingen wanneer de installatie wordt uitgevoerd met afzonderlijke uitgangen.

!! * MIN. AFSTAND VLOER - ONDERKANT MANTEL: 100 MM.
!! * MIN. AFSTAND TUSSEN VENSTERBANK EN DE BOVENKANT VAN DE MANTEL: 100 MM.
!! * MIN. AANBEVOLEN AFSTAND AAN BEIDE KANTEN VAN HET TOESTEL: 250 MM I.V.M. ONDERHOUD EN SCHOONMAAK VAN HET TOESTEL.

BEREKENING AFSTANDEN

Neem de volgende stappen voor de keuze van het optimale model en buizenkit :

1) De standaardversie laat installatie op een buitenmuur toe
   De concentrische leidingen waarmee het toestel is uitgerust volstaan voor muren tot 600 mm.
   Voor dikkere muren gebruikt men de verlengkit. (Zie ook Max. lengte concentrische leidingen)
2) Met behulp van het toebehoren (buizen en bochten) kan ook installatie op een binnenmuur voorzien worden. Hier moet wel rekening gehouden worden met de maximale lengtes zoals in onderstaande tabel.
   => De lengtes van de aanvoer- en afvoerbuizen kunnen wel van elkaar verschillen zolang ze het totaal niet overschrijden. (vb: 6+6 kan ook 2+10 zijn)
   ⇨ Belangrijk: trek de lengte van de gebruikte bochten van de maximale lengte af.

OMSCHRIJVING	EENH.	M 40	M 50	M 70
MAX L CONCENTRISCHE LEIDINGEN	M	1	1	0,8
MAX L AFZONDERLIJKE LEIDINGEN	M	6+6	4+4	6+6
LENGTE BOCHT	M	1	1,2	1,5

INSTALLATIEVOORBEELDEN

ZIJ-AANVOER EN-ZIJ AFVOER LINKS OF RECHTS

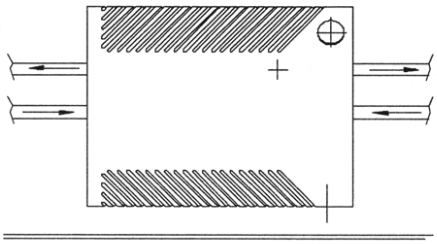

AANVOER EN AFVOER BOVEN

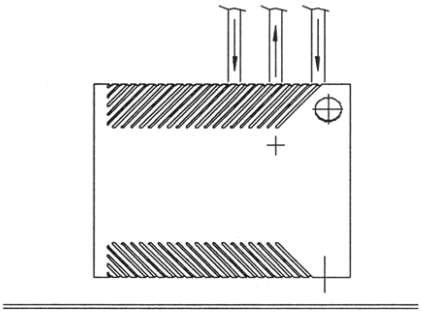

AANVOER AAN EEN KANT EN AFVOER AAN DE ANDERE

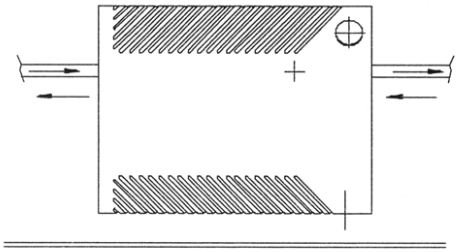

AANVOER AAN EEN KANT EN AFVOER BOVEN

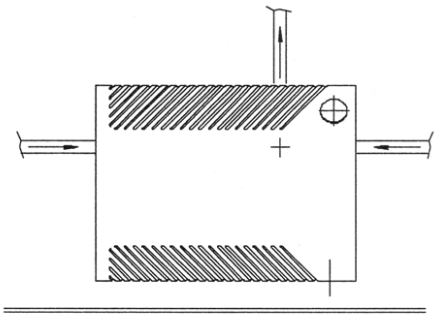

AANVOER ACHTER EN AFVOER BOVEN OF LINKS/RECHTS

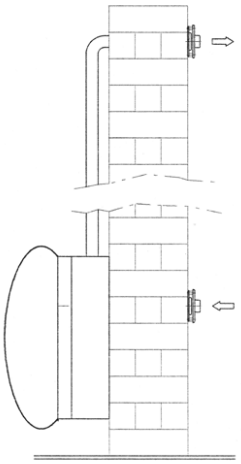

TECHNISCHE GEGEVENS

OMSCHRIJVING	EENH.	M 40		M 50		M 70	
		MIN	MAX	MIN	MAX	MIN	MAX
TYPE TOESTEL		C12 - C52*		C12 - C52*		C12 - C52*	
CATEGORIE		II 2E+ 3+		II 2E+ 3+		II 2E+ 3+	
EG-HOMOLOGATIE	N.I.P.	63 AR 4672		63 AR 4672		63 AR 4672	
NOMINAAL BELASTING ONDERWAARDE	kW	2,4	3,4	3	4,6	4,3	6,4
NOMINAAL VERMOGEN	kW	2,11	3,07	2,67	4,19	3,79	5,78
RENDEMENT	%	88	90,2	89	91	88,1	90,3
GELUIDSNIVEAU (gem. Op 3 m afstand)	Db (A)	35	38	35	40	36	41
Ø CONCENTRISCHE AANZUIG-EN AFVOERLEIDING	MM	50/35		50/35		50/35	
Ø AFZONDERLIJKE AAN-EN AFVOERLEIDING	MM	35/35		35/35		35/35	
VOEDINGSSPANNING	V	230 V/~/50 Hz		230 V/~/50 Hz		230 V/~/50 Hz	
OPGENOMEN ELECTR VERMOGEN	W	80		80		100	
GASGEGEVENS							
VERBRUIK AARDGAS	M³/h	0,255	0,360	0,318	0,488	0,465	0,0672
INJECTOR G20 – G25	MM	1,6		1,8		2,10	
DRUK INJECTOR G20	mbar	6	11,6	6	13,2	7	13,2
DRUK INJECTOR G25	mbar	6	15,5	6	17,7	7	17,8
DIAFRAGMA G20 – G25	mm	1,7		2		2,60	
VERBRUIK LPG	kg/h	0,154	0,218	0,192	0,295	0,28	0,406
INJECTOR G30 – G31	mm	0,90		1,05		1,2	
DRUK INJECTOR G30	mbar	15	29	14,6	29	14,3	29
DRUK INJECTOR G31	mbar	19	37	19,2	37	18	37
DIAFRAGMA G30 – G31	mm	/		/		/	
OMBOUWSET LPG	N°	9100209000		9100210000		910129000	
Ø GASAANVOER		UNI ISO 7/1-3/8"F		UNI ISO 7/1-3/8"F		UNI ISO 7/1-3/8"F	

* C12 standaard; C52 met toebehoren op aanvraag