QUICK INSTALLATION GUIDE

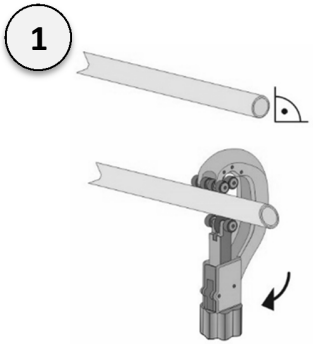

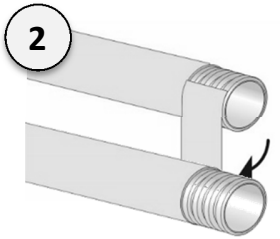

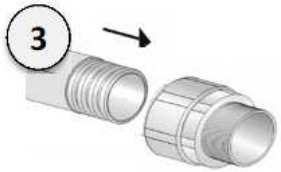

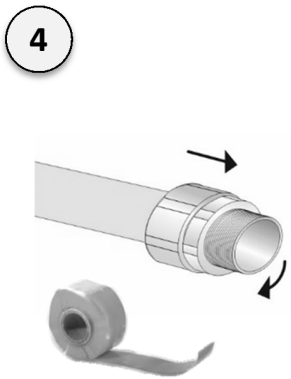

English

Step 1

Before use, the initial part of the coiled BOAGAZ® corrugated tube must always carefully and neatly be cut. Determine the proper length. Cut the BOAGAZ® tubing through the plastic cover and stainless steel to length with the BOAGAZ® tubing cutter. The cut must be centred between two corrugations. Swivel the cutter in one direction and tighten roller pressure slowly after each rotation.

Attention: Overtightening may cause irregular cuts and deformations.

Step 2

Remove the polyethylene cover with the BOAGAZ® stripper knife so that 4 corrugations are exposed to allow assembly of the fittings.

Caution: The stripper knife has a sharp blade, please handle with care.

Step 3

The fitting does not need to be required to be taken apart to install insert the tubing. Loosen the nut a quarter turn prior to inserting the tubing. Push the tubing through the back of the nut and retainer ring until the first corrugation of the tubing passes through both corrugations on the retainer ring.

Attention: Do not tighten the nut prior to inserting the tubing. This may distort the retainer making assembly difficult.

Step 4

Tighten with wrenches. Turn until nut contacts body. Protect the tubing against corrosion by a tape or a shrinking hose. (See BOAGAZ Accessories)

For a more detailed Installation Manual see www.boagaz.com

Deutsch

Schritt 1

Das Anfangsstück des BOAGAZ® Wellrohrs muss vor Gebrauch immer durch einen sauberen Schnitt abgetrennt werden. Die richtige Länge bestimmen. Mit dem BOAGAZ® Rohrschneider das Wellrohr durch Ummantelung und rostfreien Stahl auf Länge schneiden. Der Schnitt muss im Wellental liegen. Das Schneidwerkzeug in eine Richtung drehen und Druckrolle langsam nach jeder Drehung anziehen. *Achtung: zu starkes Anziehen ergibt unregelmässige Schnitte und Verformungen.*

Schritt 2

Die PE-Ummantelung mit dem BOAGAZ® Abisoliermesser so entfernen dass 4 Wellen frei bleiben, damit die Anschlüsse montiert werden können.

Vorsicht: Scharfe Kanten!

Schritt 3

Das Fitting muss für die Montage nicht auseinandergeschraubt werden. Die Mutter ¼ Umdrehung lösen, damit das Wellrohr besser in den Fitting gedrückt werden kann. Das Wellrohr muss so weit hineinstossen bis die erste Welle des Wellrohres durch die beiden Wellen des Halterings durchgezogen wurden.

Achtung: Fitting nicht anziehen bevor das Wellrohr darin ist. Dies könnte den Haltering deformieren und die Montage erschweren.

Schritt 4

Mutter über Halbringe schieben und mit Gabelschlüssel oder Rohrzange bis Anschlag anziehen. Wellrohr beim Übergang mit Schutzband oder Schrumpfschlauch (siehe BOAGAZ Zubehör) vor Korrosion schützen.

Für eine detailliertere Montageanleitung siehe www.boagaz.com

Français

Étape 1

Avant le mesurage des longueurs, il est impératif de rafraîchir les coupes réalisées en usine sur 20mm à l'aide du coupe tube BOAGAZ®. Déterminer la longueur exacte. Couper le tuyau pliable BOAGAZ® avec son revêtement thermoplastique à l'aide du coupe-tube BOAGAZ®. La coupe doit être centrée au milieu de deux ondes. Tourner l'outil dans une seule direction et serrer lentement la molette de pression après chaque rotation. *Attention: serrer trop fort peut provoquer des coupes irrégulières.*

Étape 2

Dégager le revêtement en polyéthylène à l'aide du couteau à dénuder BOAGAZ® en laissant 4 ondes à nu pour permettre le montage des raccords.

Attention: couteau à lame tranchante, à manipuler avec précaution.

Étape 3

Il n'est pas nécessaire de démonter le raccord pour installer le tube. Desserrer l'écrou d'un quart de tour avant d'insérer le tube. Insérez le tube par l'arrière de l'écrou et de l'anneau de retenue jusqu'à ce que la première ondulation du tube passe au travers des deux ondulations de l'anneau de retenue.

Attention : Ne pas serrer l'écrou avant d'insérer le tube. Cela peut déformer le dispositif de retenue, ce qui rendrait l'assemblage difficile.

Étape 4

Assurer l'étanchéité par un vissage à l'aide de clés jusqu'au contact complet écrou / corps du raccord. Les raccords doivent être serrés en butée. Isoler contre la corrosion le tuyau pliable sur la partie de transition à la largeur adaptée l'aide du ruban protecteur à la largeur adaptée au DN ou de la gaine thermo-rétractable du diamètre adapté au DN.

Pour un manuel d'installation plus détaillé, voir www.boagaz.com

Nederlands

Stap 1

Het beginstuk van de gegolfde buis van BOAGAZ® moet vóór gebruik steeds met een schone snede afgezaagd worden. Bepaal de juiste lengte. Snij de gegolfde buis met de BOAGAZ®-buissnijder op lengte, door de ommanteling en het roestvrije staal heen. De snede moet centraal tussen twee golven liggen. Draai de buissnijder in één richting en span de drukrol na iedere draaiing langzaam aan. *Opgelet: te sterk aanspannen leidt tot onregelmatige sneden en vervormingen.*

Stap 2

De PE-ommanteling met het ontmantelingsmes van BOAGAZ® zodanig verwijderen dat er 4 golven vrij blijven opdat de aansluitingen gemonteerd kunnen worden.

Voorzichtig: scherpe randen!

Stap 3

Om de fitting te installeren hoeft deze niet gedemonteerd te worden. Het volstaat de moer een kwarttoer losdraaien zodanig dat de gegolfde buis eenvoudiger in te brengen is. Duw de gegoflde buis in de fitting met de eerste golf tot achter de borgring.

Opgelet: De fitting niet aandraaien alvorens de buis geplaatst is. Dit kan de borgring vervormen waardoor montage moeilijker wordt.

Stap 4

Moer over borgring schuiven en met een steeksleutel tot aan de aanslag aanspannen. Bescherm de gegolfde buis aan de overgang tegen corrosie middels beschermende tape of een krimpkous (zie BOAGAZ-toebehoren).

Zie voor een gedetailleerdere montagehandleiding www.boagaz.com