IRA01111 cod.587M0411

Calanda 1

Montage- en gebruiksaanwijzing
Instructions de montage et d'utilisation
Montage- und Bedienungsanleitung
Operation instructions

Niet meegeleverd toebehoren
Accessoires non compris
Nicht mitgeliefertes Zubehör
Accessories not included

Cmax = Maximaal aandraaimoment	C min = Minimaal aandraaimoment
Cmax = Couple de serrage maximal	C min = Couple de serrage minimal
Cmax = Maximales Anzugmoment	C min = Mindestanzugmoment
Cmax = Maximum tightening torque	C min = Minimum tightening torque

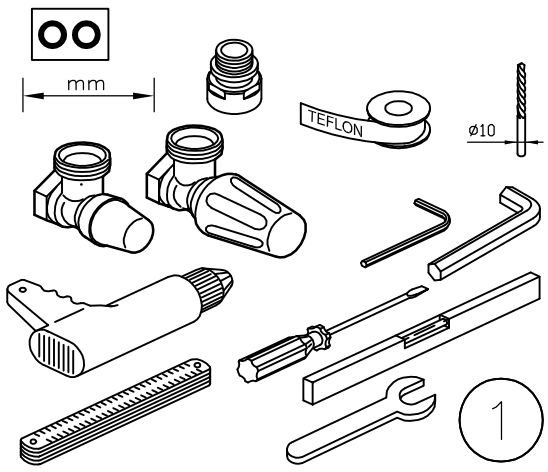

Meegeleverd toebehoren
Accessoires compris
Mitgeliefertes Zubehör
Accessories included
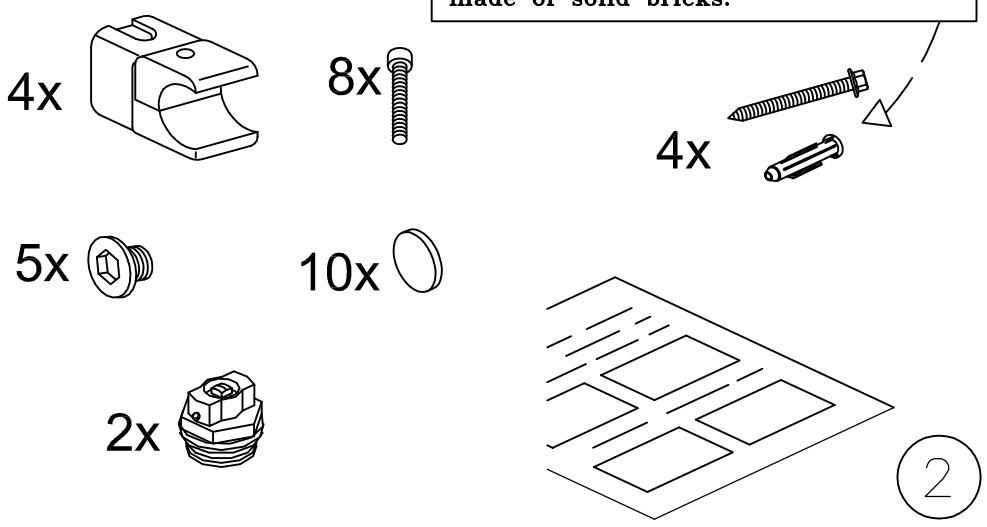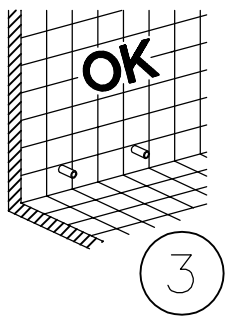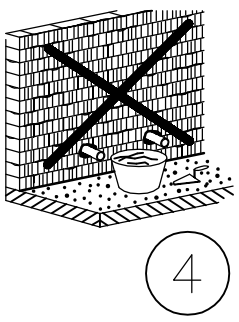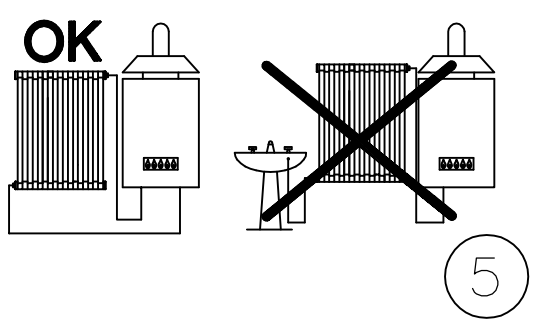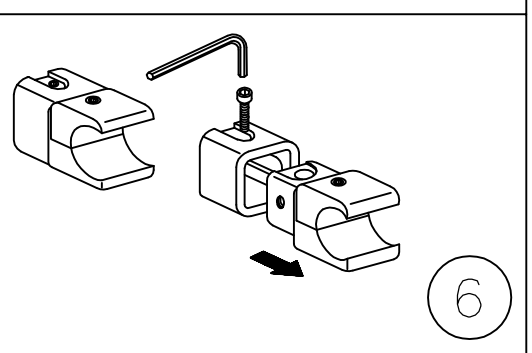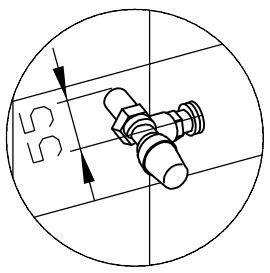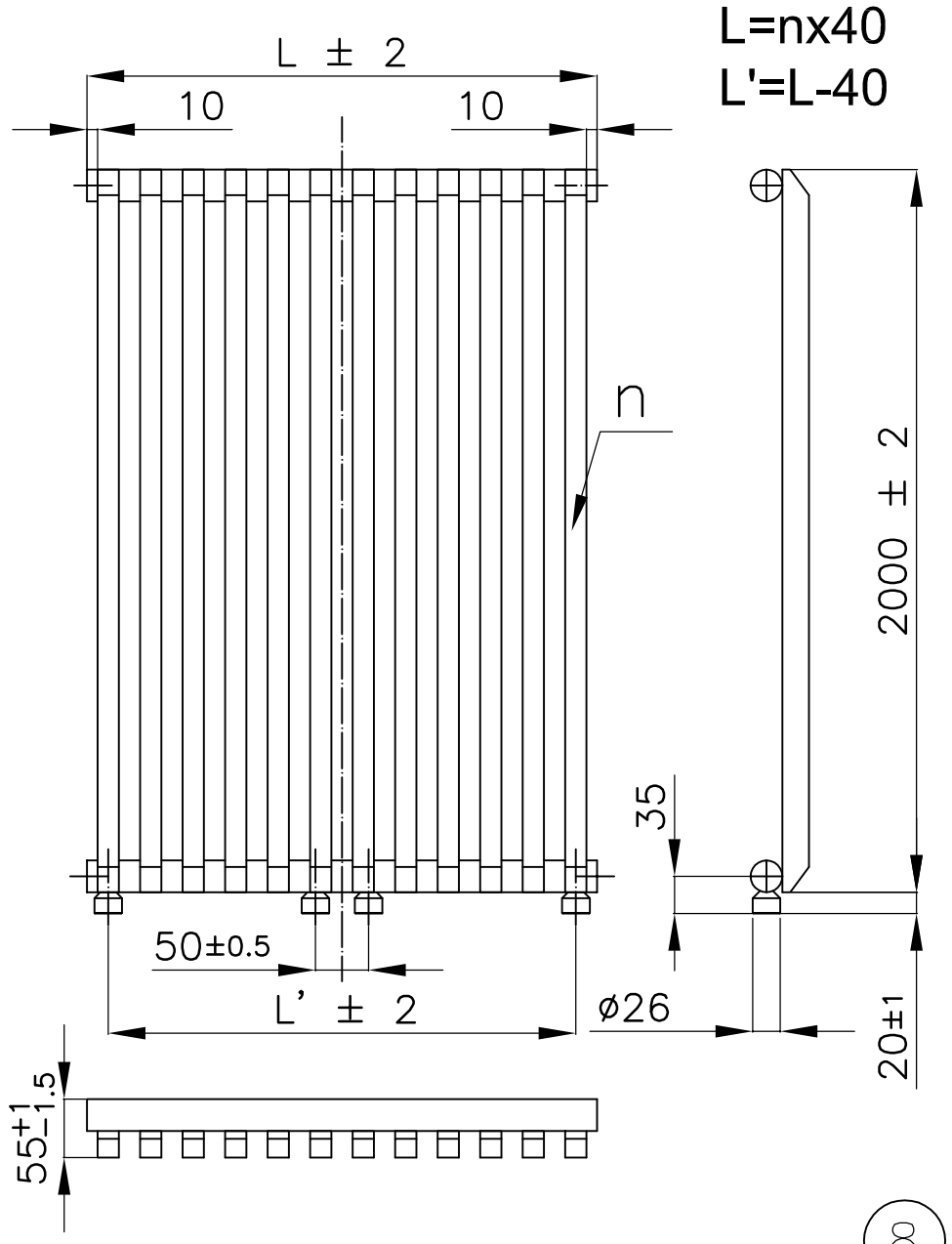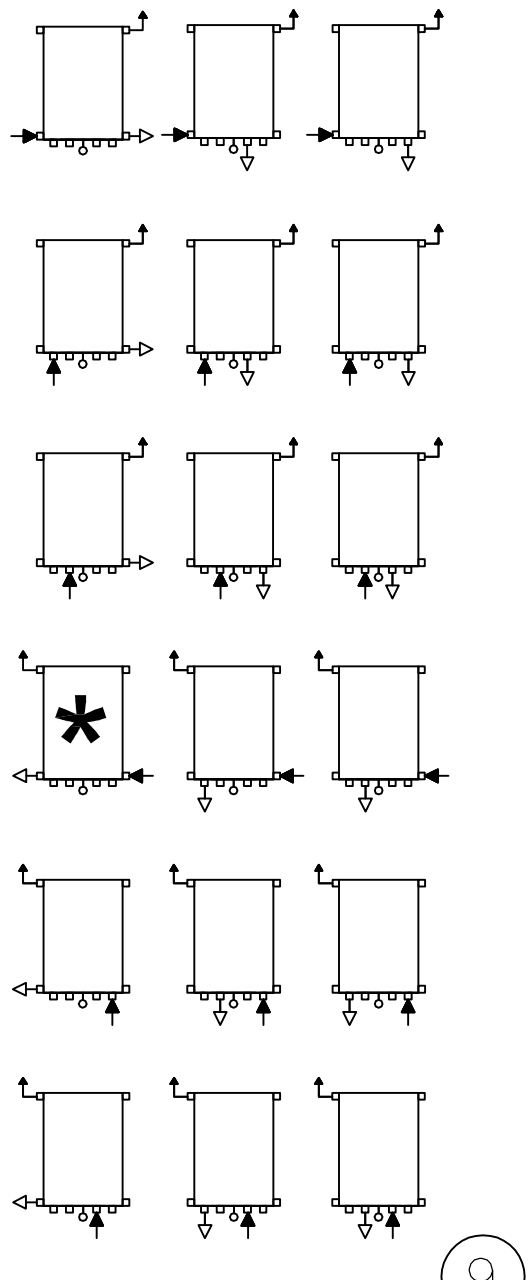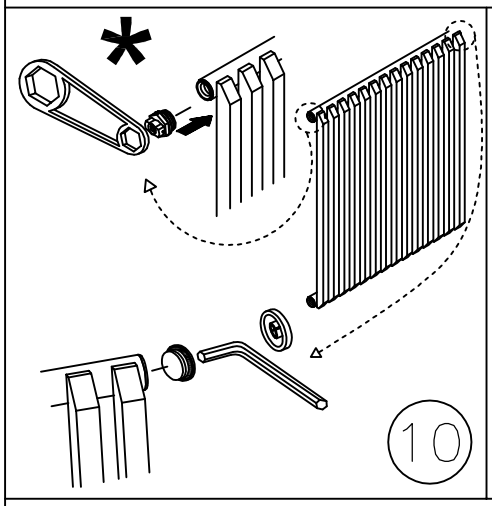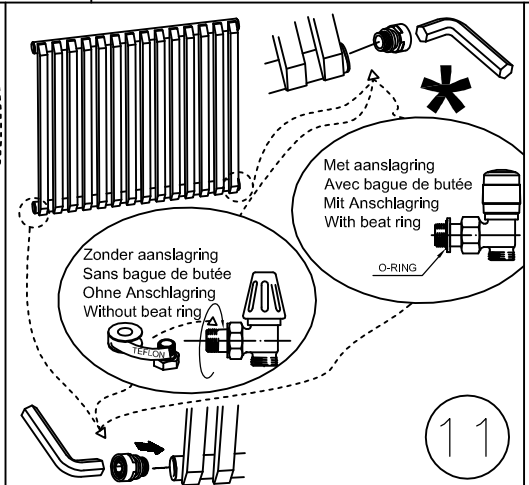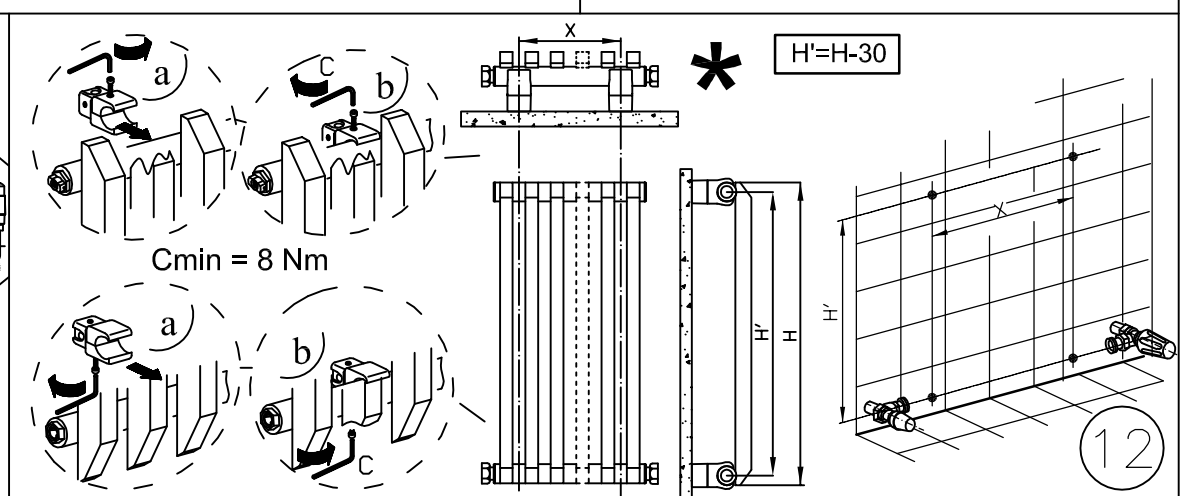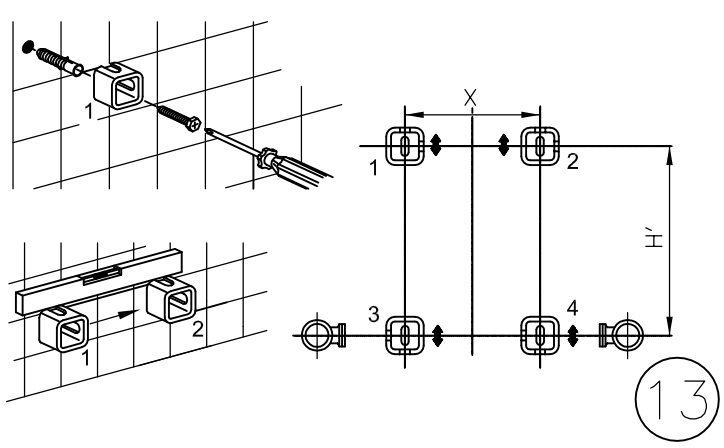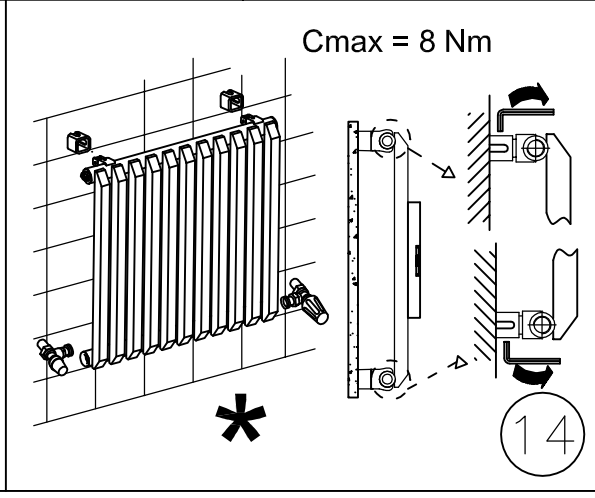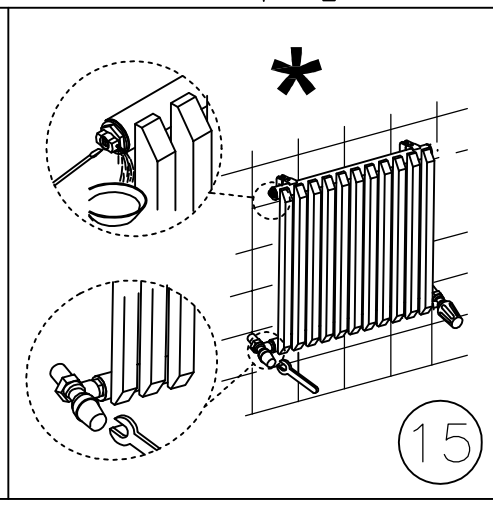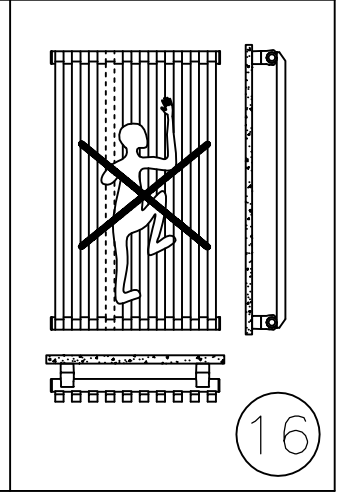
Bevestigingen enkel te gebruiken op massieve muren.
Fixations à utiliser uniquement sur les murs en maçonnerie pleine.
Befestigungen nur zur Verwendung auf Massivwänden.
Brackets to be used only on walls made of solid bricks.