Firma naam:	-
Gemaakt door:	-
Telefoon:	-
Fax:	-
Datum:	-

Positie	Aantal	Omschrijving
	1	**SBA 3-45 AW**

Opm. De foto kan afwijken van het eigenlijke product

Artikelnr.: 97896312

The SBA is a complete all-in-one submersible booster pump for pumping clean water, it is especially suitable for rainwater application and small private wells. The SBA comes with an integrate control unit, eliminating the need for an external pump controller.

With SBA it is literally a matter of "plug and pump". Once installed and connected to the piping; all you need to do is switch on the pump. The result is a reliable solution and greatly reduced installation costs.

The pump is available in two main versions:
With integrated suction strainer (1 mm mesh)
Or with side inlet/flexible suction hose with floating suction strainer (1 mm mesh).
Both variants are available with or without float switch, the float switch offers stop at low water level ensuring that surface fragments do not enter the strainer.

Vloeistof:

Te verpompen medium:	Water
Bereik vloeistoftemperatuur:	0 .. 40 °C
Vloeistof temp.:	20 °C
Dichtheid:	998.2 kg/m³
Kinematische viscositeit:	1 mm²/s

Technisch:

Nominale flow:	2.83 m³/u
Nominale opvoerhoogte:	30.1 m
Type van de waaier:	GESLOTEN
Maximum doorlaat vaste delen:	1 mm
Approvals and markings:	1
Curve tolerantie:	ISO 9906:1999 Annex A

Materialen:

Pomphuis:	PP30GF
Waaier:	PPO20GF

Installatie:

Maximum omgevingstemperatuur:	50 °C
Pomp persaansluiting:	G 1"
Maximum montagediepte:	10 m
Type of suction:	FLOATING STRAINER

Elektrische gegevens:

Fase:	1
Nominaalstroom:	4.8 A

Positie	Aantal	Omschrijving	
		Startstroom:	12 %
		Cos phi toerental 3:	0,94
		Nominaal toerental:	2800 omw/min
		Grootte bedrijfscondensator:	13 µF/450 V
		Dichtheidsklasse (IEC 34-5):	IP68
		Insolatie klasse (IEC 85):	B
		Kabellengte:	15 m
		Kabel type:	H07RN-F 3G1
		Type van de steker:	SCHUKO
		Anders:	
		Netto gewicht:	9.83 kg
		Bruto gewicht:	10.6 kg
		Transportvolume:	0.031 m³

Firma naam:	-
Gemaakt door:	-
Telefoon:	-
Fax:	-
Datum:	-

97896312 SBA 3-45 AW 50 Hz

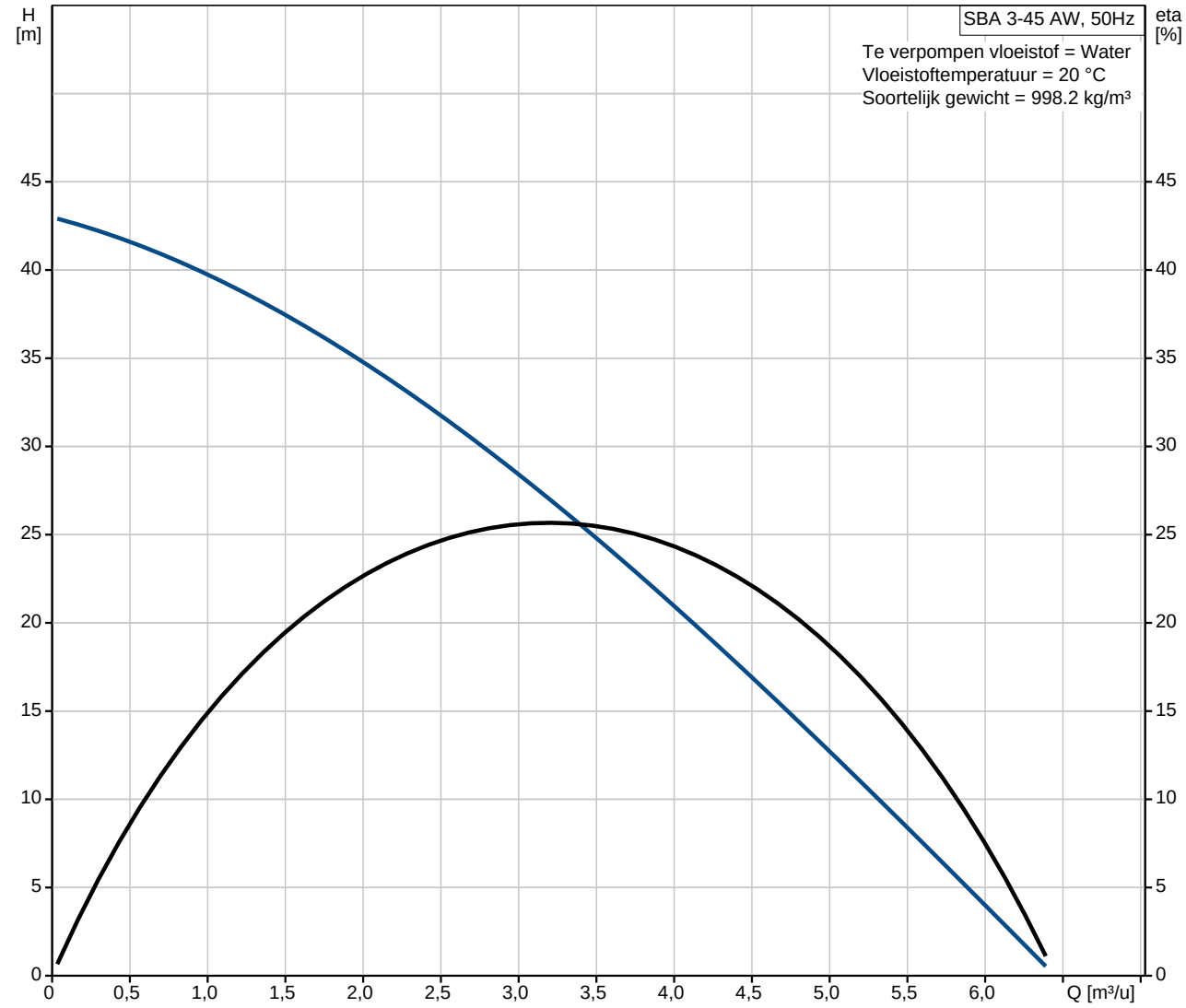

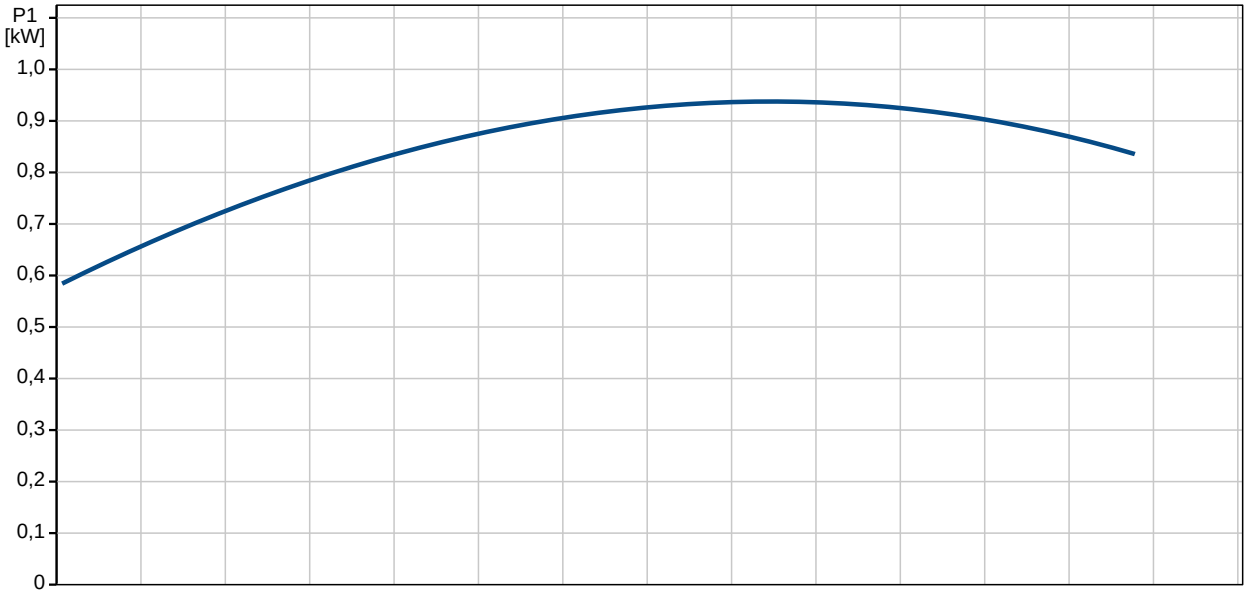

Firma naam: -
Gemaakt door: -
Telefoon: -
Fax: -
Datum: -

Omschrijving	Specificatie
Productnaam:	SBA 3-45 AW
Product Nr:	97896312
EAN nummer:	5710626001774
Technisch:	
Nominale flow:	2.83 m³/u
Nominale opvoerhoogte:	30.1 m
Type van de waaier:	GESLOTEN
Waaiers:	4
Maximum doorlaat vaste delen:	1 mm
Approvals and markings:	1
Curve tolerantie:	ISO 9906:1999 Annex A
Materialen:	
Pomphuis:	PP30GF
Waaier:	PPO20GF
Installatie:	
Maximum omgevingstemperatuur:	50 °C
Pomp persaansluiting:	G 1"
Maximum montagediepte:	10 m
Type of suction:	FLOATING STRAINER
Vloeistof:	
Te verpompen medium:	Water
Bereik vloeistoftemperatuur:	0 .. 40 °C
Vloeistof temp.:	20 °C
Dichtheid:	998.2 kg/m³
Kinematische viscositeit:	1 mm²/s
pH-waarde bereik:	4-9
Elektrische gegevens:	
Fase:	1
Nominaalstroom:	4.8 A
Startstroom:	12 %
Cos phi toerental 3:	0,94
Nominaal toerental:	2800 omw/min
Grootte bedrijfscondensator:	13 µF/450 V
Dichtheidsklasse (IEC 34-5):	IP68
Insolatie klasse (IEC 85):	B
Motorbeveiliging:	JA
Kabellengte:	15 m
Kabel type:	H07RN-F 3G1
Type van de steker:	SCHUKO
Anders:	
Netto gewicht:	9.83 kg
Bruto gewicht:	10.6 kg
Transportvolume:	0.031 m³

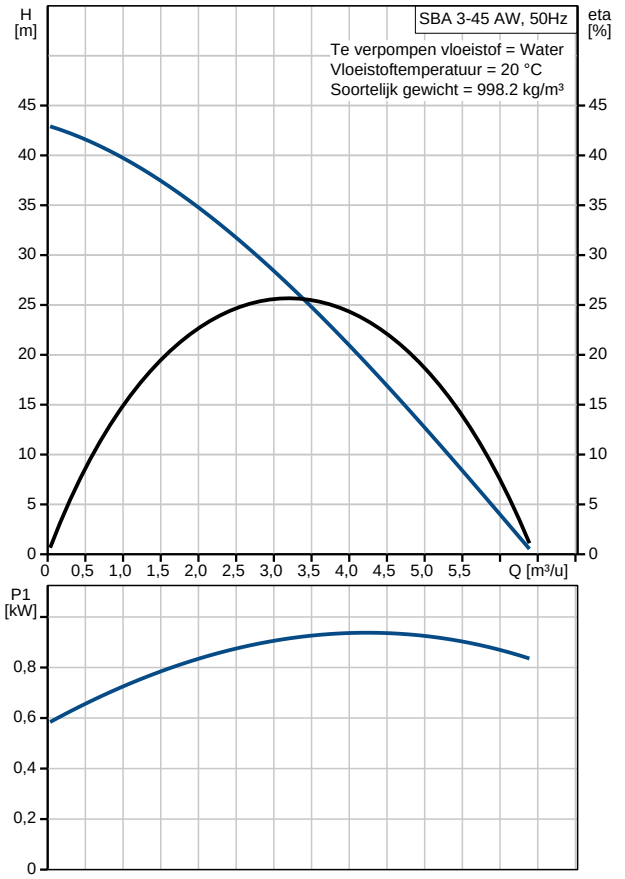

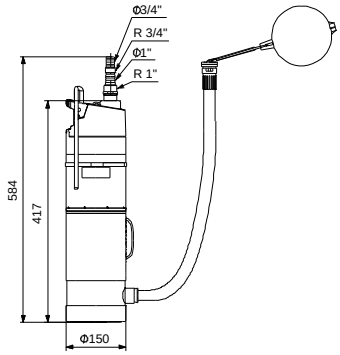

Firma naam:	-
Gemaakt door:	-
Telefoon:	-
Fax:	-
Datum:	-

97896312 SBA 3-45 AW 50 Hz

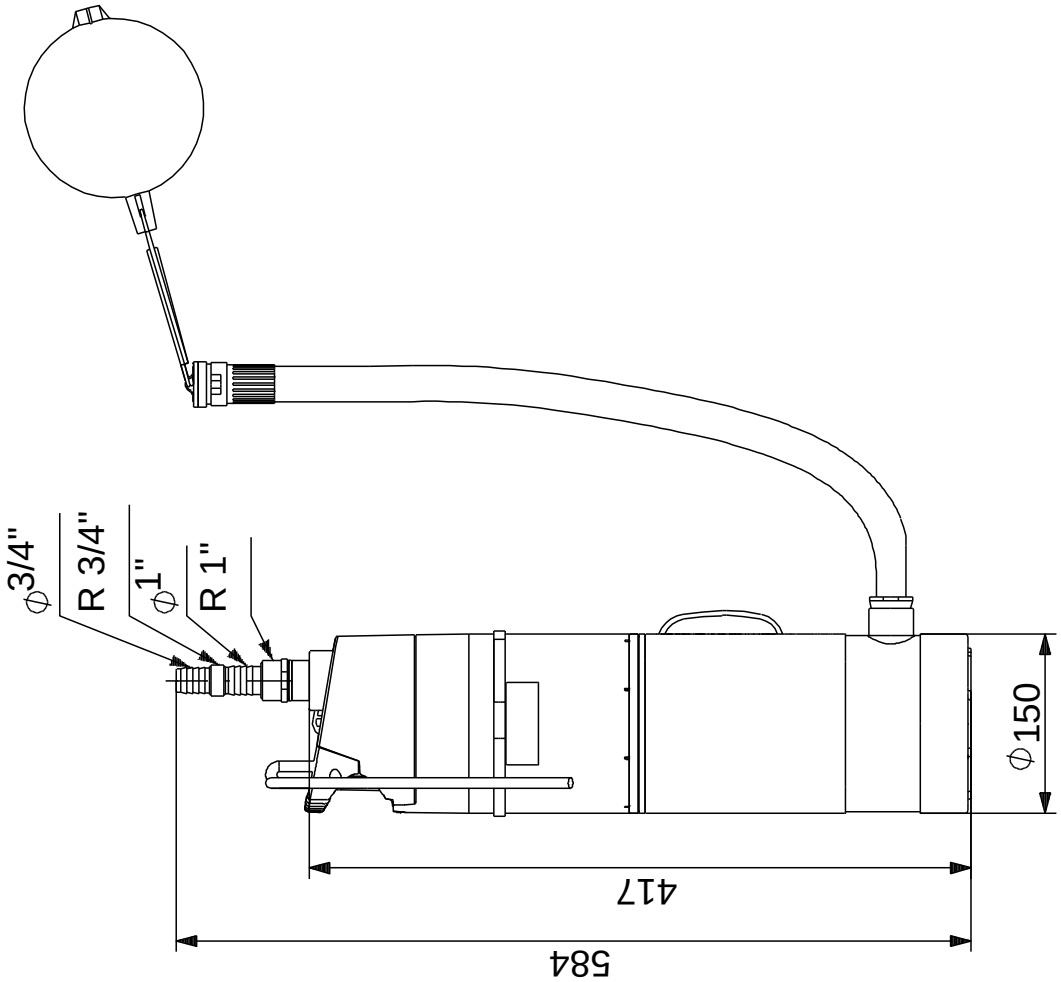

Opm! Alle unit's zijn in [mm] tenzij anders aangegeven.
Disclaimer: Deze eenvoudige maatschets toont u niet alle details.