NSTALLATION BLOC POLYSTYRENE SKU 130190

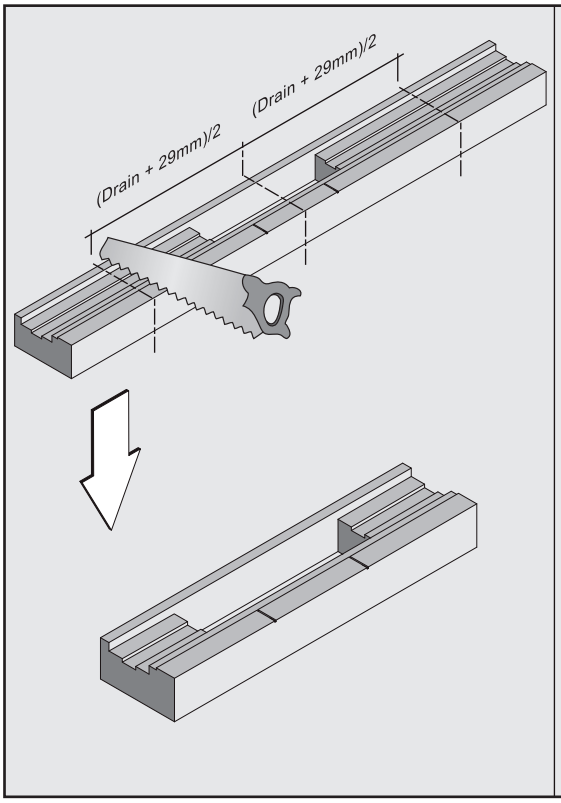

OPGELET/ATTENTION/ACHTUNG

Installatieblok waterpas stellen en verlijmen met tegellijm / Install the installation block horizontally and glue it with tile glue / Positionnement horizontal du drain et application de la colle à carrelage / Den Block waagerecht ausrichten und verkleben mit Fliesenkleber

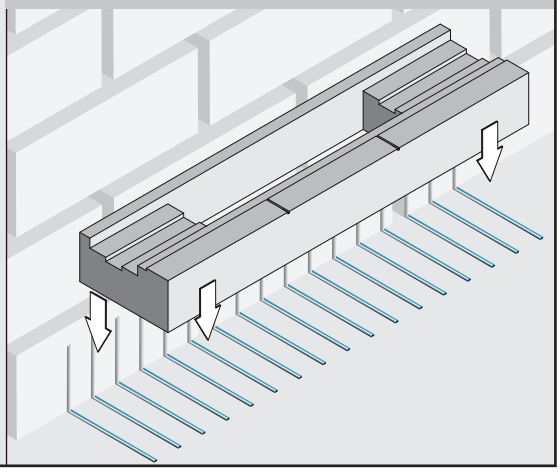

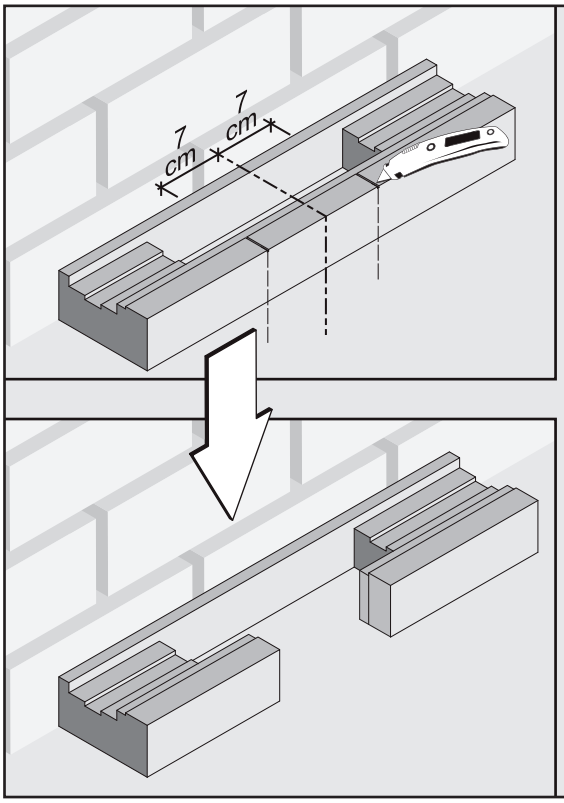

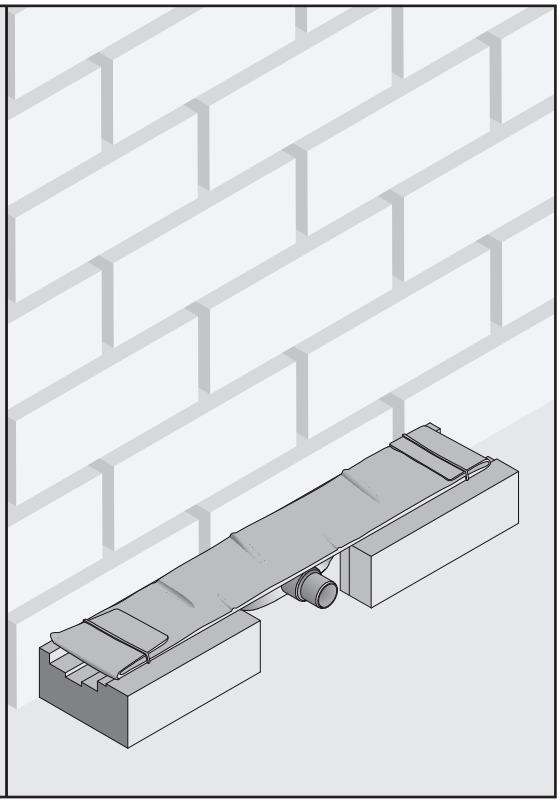

COPYRIGHT VAN MARCKE LOGISTICS S.A. - 05.10
Die Abmessungen sowie das Sortiment können Änderungen ohne vorherige Ankündigung vorbehalten. F130190D