Référence produit: E7971

CONNECT
Réservoir Cube 3/6 litres (raccordement latéral)

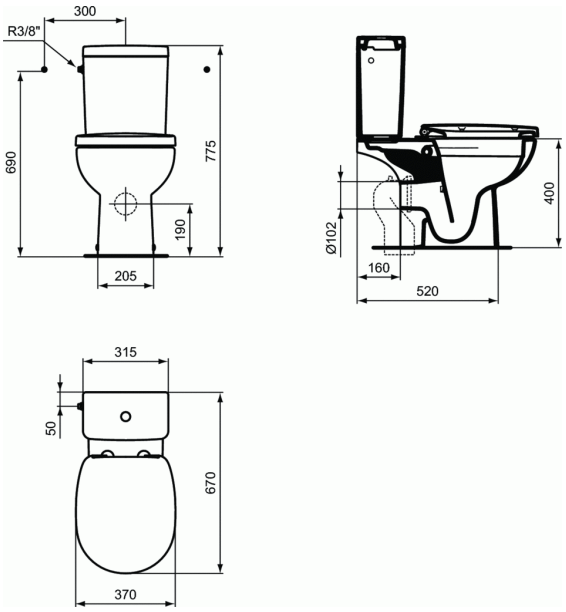

Réservoir Cube 3/6 litres (raccordement latéral)
Réservoir en porcelaine sanitaire vitrifiée blanche avec chasse double.
La porcelaine cuite à 1270°, est insensible à la lumière et inaltérable aux acides de base.
Sa porosité est inférieure à 0,1%, le point de rupture se situe entre 500 et 600Kg/cm2.
L'émail (épaisseur de 0,7mm) est posé directement sur la porcelaine et est cuit à la même température, et ce sans engobe.
L'émail répond à la norme NF D14-503 (02/2012) concernant la résistance aux variations de température à 60°c et aux cycles de chocs thermiques à 120°c.
L'émail résiste aux produits chimiques décrits dans la norme NF D14-508 (02/2012).

MA: Ideal Plus
La porcelaine a une protection supplémentaire IDEAL PLUS qui donne un effet scintillant à l'eau et facilite l'entretien.
Cette couche de protection supplémentaire est appliquée sur le produit après la cuisson.
Réservoir avec couvercle de forme rectangulaire avec raccordement latéral.
Chasse double mise côte à côte dans le réservoir, mais fonctionnant indépendamment l'une de l'autre.

Le nom du fabricant apparaît en toute lettre sur le produit.
Dimensions (lxpxh) :340 x 185 x 460 mm
Conforme à la norme; EN 14055

COULEURS*

01 MA

* 01 = Blanc, MA = Blanc Ideal Plus

NORMES ET BÉNÉFICES