KITCHEN
SYSTEMS

# FEUILLE DE SPECIFICATION

GAMME de PRODUITS : **Eviers** FINISH: **Inox** SERIE: **SMART** MODELE: **ESX6111**

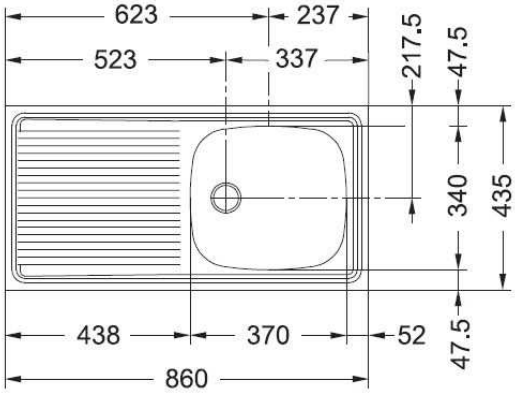


## INFORMATION DU PRODUIT

| | |
|---|---|
| **N° article** | ESX6111 |
| **Armoire** | 450mm |
| **Soupape** | 2” |
| **Orifices** | Aucun |
| **Dimensions** | 860X435mm |
| **Bassin** | 370x340x155mm |
| **Nombre de bassins** | 1 |
| **Découpe** | 840X415mm |
| **Position égouttoir** | Réversible |

## SPECIFICATIONS

A encastrer : le bord de l'évier se pose sur le plan de travail.